VINFAST



VinFast VF6 EV SUV

Guide des premiers intervenants

Juridique

Avis juridique :

Ce guide a été conçu uniquement pour les premiers et seconds intervenants qui ont reçu une formation spécifique dans le domaine de l'assistance technique à la suite d'accidents de la route et qui sont donc en mesure de mener à bien les activités décrites dans ce guide. Les spécifications et les équipements optionnels des véhicules VinFast et de la gamme de véhicules fabriqués par VinFast sont sujets à des changements constants. VinFast se réserve donc explicitement le droit d'apporter des changements ou des modifications à ce guide à tout moment. L'information tient compte de l'état des connaissances à la date de sa création.

À noter :

Les informations contenues dans ce guide ne sont pas destinées aux clients finaux, ni aux ateliers et aux concessionnaires. Les clients finaux peuvent trouver des informations sur les fonctions de leur véhicule et des informations importantes sur la sécurité du véhicule et des occupants dans le manuel du propriétaire du véhicule VinFast concerné.

Contenu

Ce guide des premiers intervenants couvre les informations relatives à l'arrêt d'urgence du véhicule pour le SUV VinFast VF6 EV. Le VF6 est un véhicule entièrement électrique et contient des composants haute tension (HV). La batterie haute tension est la principale source d'énergie. La haute tension désigne les systèmes dont la tension continue est supérieure à 60 V ou la tension alternative supérieure à 30 V.

Les informations contenues dans ce guide sont destinées à être utilisées uniquement par des secouristes qualifiés et formés. Ce guide décrit comment identifier les composants haute tension et les manipuler en toute sécurité en cas d'urgence. Il explique également comment désactiver le système haute tension et fournit des informations de sécurité spécifiques au VF6, notamment sur les matériaux haute résistance utilisés dans la structure du véhicule. Le non-respect des pratiques recommandées dans ce guide peut entraîner des blessures graves, voire mortelles.

Avertissements 4

0. Fiche de sauvetage 5

1. Identification/reconnaissance 6

2. Immobilisation/stabilisation/levage 9

3. Écarter les dangers directs / règles de sécurité 11

4. Accès pour les occupants 16

5. Énergie stockée/liquides/gaz/solides 25

6. En cas d'incendie 29

7. En cas d'immersion 30

8. Remorquage /transport/stockage 31

9. Informations complémentaires importantes 33

10. Explication des pictogrammes utilisés 34

Avertissements

		
DANGER	**AVERTISSEMENT**	**ATTENTION**
Il en résulterait des blessures graves, voire mortelles.	Peut provoquer des blessures graves, voire mortelles	Peut entraîner des blessures ou endommager des composants.



Il faut toujours supposer que les pièces sous haute tension sont sous tension. Portez toujours l'équipement de protection individuelle (EPI) approprié. Le contact avec un courant de haute tension peut provoquer des blessures graves, voire mortelles.

La récupération d'un véhicule immergé sans l'EPI approprié peut entraîner des blessures graves, voire mortelles.

Les batteries peuvent libérer des gaz inflammables ou toxiques si elles sont endommagées. Les gaz peuvent être enflammés par une étincelle ou une source de chaleur. La pression exercée par les gaz en expansion peut s'accumuler dans les batteries et provoquer une explosion. Ces situations peuvent entraîner des blessures graves, voire mortelles.



N'utilisez pas la batterie haute tension pour soulever le véhicule. La batterie haute tension pourrait être endommagée.

Si le véhicule électrique est en feu, il peut être éteint avec de grandes quantités d'eau. Utilisez de l'eau provenant d'une bouche d'incendie ou d'autres sources d'eau proches chaque fois que cela est possible.

Les batteries lithium-ion peuvent s'enflammer spontanément. Les batteries peuvent se rallumer après l'extinction d'un incendie. Cela peut se produire plusieurs heures après un événement qui a causé des dommages ou à la suite d'une utilisation incorrecte. Portez toujours l'EPI approprié.

Le port d'un EPI est obligatoire pour toutes les pratiques décrites dans ce guide. Un EPI approprié est nécessaire pour la procédure de mise hors service du système haute tension. L'EPI peut comprendre des gants en caoutchouc, des lunettes de sécurité, des chaussures de protection contre les risques électriques, des bouchons d'oreille, des casques et des écrans faciaux, des respirateurs ou des vêtements et sous-vêtements résistant aux arcs électriques.

0. Fiche de sauvetage

VF6

SUV électrique à 5 portes à partir de 2023





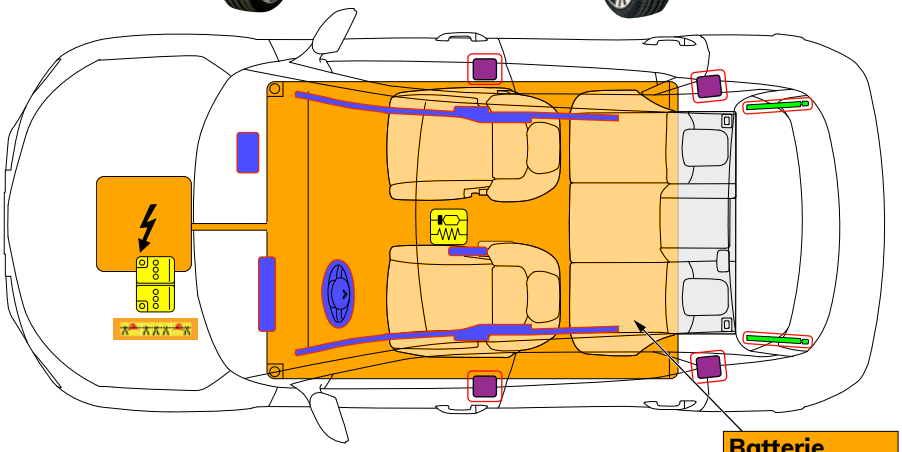

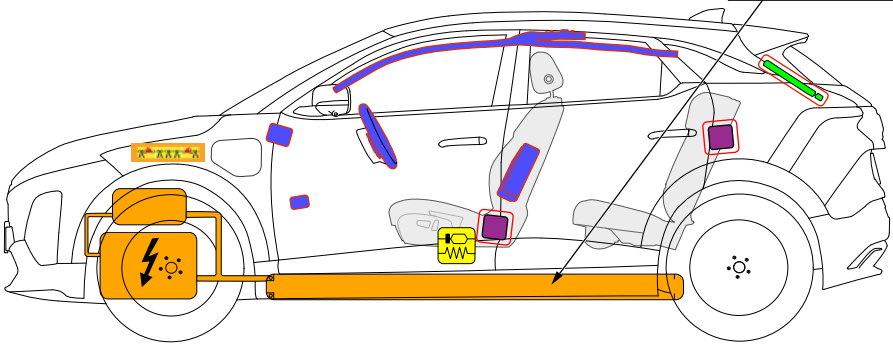

	Gonfleur d'airbag/ gonfleur de gaz stocké		Prétendeur de ceinture de sécurité		Airbag		Jambe de force à gaz/ressort précontraint
	Faible tension de la batterie		Composant haute tension		Unité de commande SRS		Câble d'alimentation haute tension
Li-ion	Bloc batterie, haute tension				Coupure de câble		Conduite à gauche

Ch1. Identification/reconnaissance

Les badges extérieurs identifient le SUV électrique VinFast VF6. Chaque modèle présente des caractéristiques particulières. Chaque modèle peut être identifié par la forme de la carrosserie, la taille et la conception du véhicule.

En outre, le lettrage du nom du modèle à l'arrière du véhicule peut également aider à l'identification. Le lettrage n'est toutefois pas présent si son retrait a été demandé lors de l'achat ou s'il a été retiré par la suite.

L'absence de bruit du moteur ne signifie pas que le véhicule est arrêté : un mouvement silencieux ou une capacité de redémarrage instantané existe jusqu'à ce que le véhicule soit complètement arrêté. Portez un EPI approprié.



Numéro d'identification du véhicule

Le numéro d'identification du véhicule (VIN) est accessible à 4 endroits :

1. La plaque estampillée VIN est montée à l'avant du tableau de bord, côté gauche. Regardez à travers le pare-brise pour vérifier la même chose.
2. L'étiquette VIN est installée sur le côté inférieur du montant B gauche.
3. Un numéro d'identification estampillé se trouve dans le compartiment de chargement arrière.
4. Sur l'unité d'affichage principale, allez dans Paramètres > À propos de > Véhicule

1

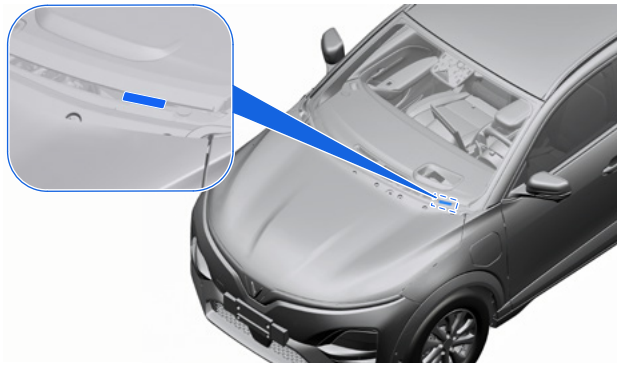

2



3



4



L'absence de bruit du moteur ne signifie pas que le véhicule est arrêté : un mouvement silencieux ou une capacité de redémarrage instantané existe jusqu'à ce que le véhicule soit complètement arrêté. Portez un EPI approprié.

Compartiment moteur

Le compartiment moteur est accessible en ouvrant le capot. Une fois le capot ouvert et fixé, nous découvrons le compartiment moteur avant. Voir l'image ci-dessous.

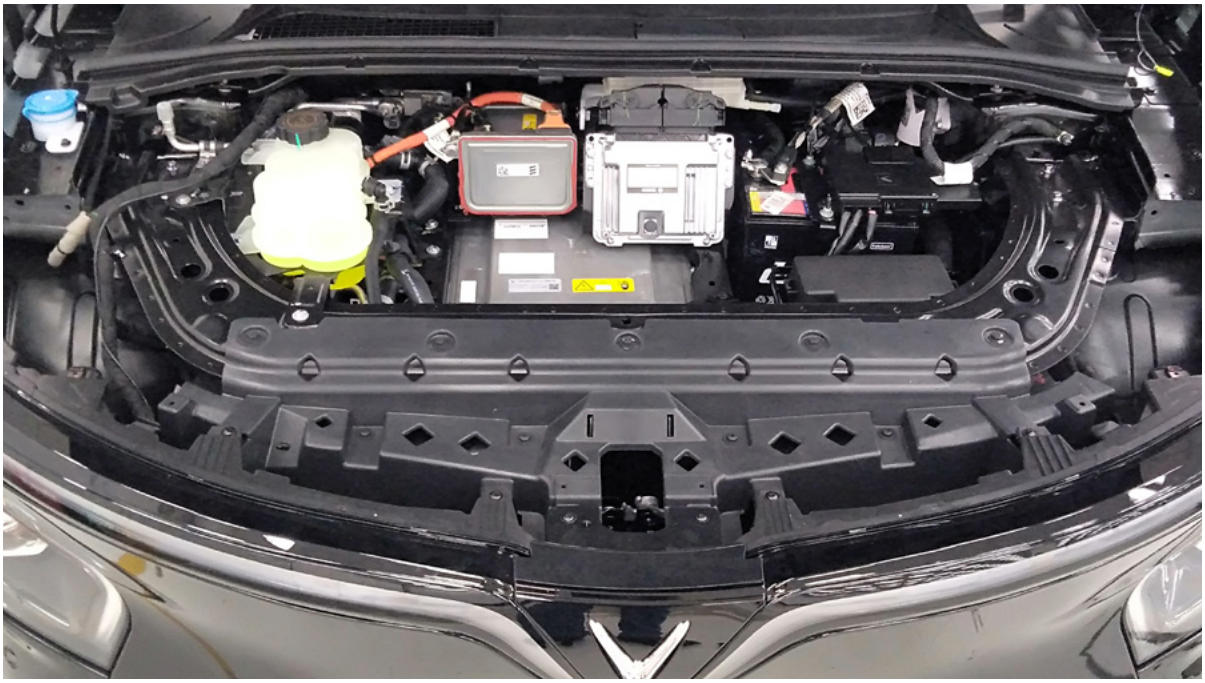

Ch2. Immobilisation/stabilisation/levage

Le moteur électrique est silencieux. L'écran tactile affiche un message indiquant si la propulsion électrique est désactivée (« OFF ») ou si elle est prête à fonctionner (« READY »).



Stabilisation

La rotation des roues génère une tension élevée et doit être évitée lors de la stabilisation du véhicule.

Étape 1 :

Appuyez sur le bouton de stationnement (P) sur la console du conducteur pour mettre le véhicule en mode stationnement, puis tirez le bouton vers le haut pour engager le frein de stationnement.





Étape 2 :

Calez les roues pour empêcher tout mouvement en cas de défaillance du frein de stationnement



Pousser

Le véhicule peut être poussé sur de courtes distances pour dégager la route, lorsque cela est possible en toute sécurité, une fois les opérations de sauvetage terminées. Pour mettre le véhicule au point mort, appuyez sur la pédale de frein, puis sur le bouton « N » de la console du conducteur



Levage

N'utilisez pas la batterie HT pour soulever le véhicule. La batterie HT pourrait être endommagée. Cela augmente le risque de blessure.

Il convient d'être extrêmement prudent lors du levage du véhicule. Le véhicule est équipé d'une batterie haute tension au lithium-ion de 400 volts montée sous le plancher. Lorsque vous soulevez ou mettez le véhicule sur cric, utilisez uniquement les points de levage marqués en vert.



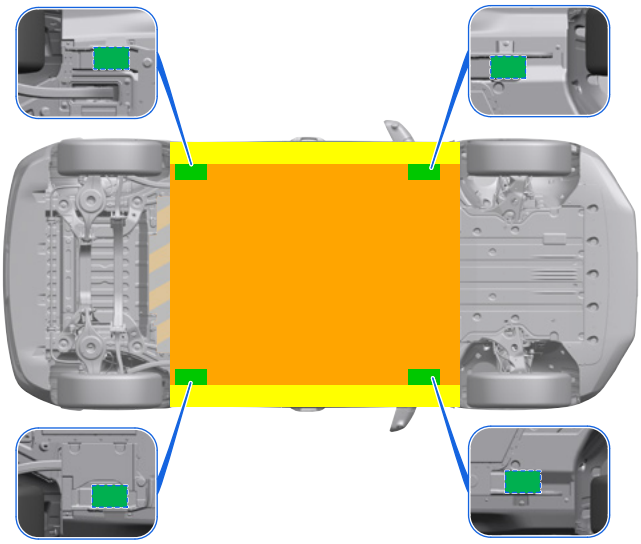

Ces conseils ne s'appliquent qu'aux véhicules non déformés. Si le VF6 impliqué dans un accident est déformé, les premiers intervenants doivent décider comment soulever le véhicule en toute sécurité.

Ch3. Écarter les dangers directs / règles de sécurité

Ouvrir le capot

Voir Ouverture du capot

Méthode de désactivation principale

1. La boucle de coupure pour les premiers intervenants est située dans le compartiment avant, devant la batterie 12 V.

2. Trouvez le câble négatif de la batterie 12 V. Recherchez l'étiquette jaune en forme de boucle de coupure et coupez le faisceau de chaque côté de l'étiquette pour retirer une partie du câble. Cela permet de s'assurer que les extrémités du câble ne peuvent pas se reconnecter accidentellement Coupez la boucle de coupure pour les premiers intervenants à deux endroits pour interrompre l'alimentation 12 V de la batterie haute tension

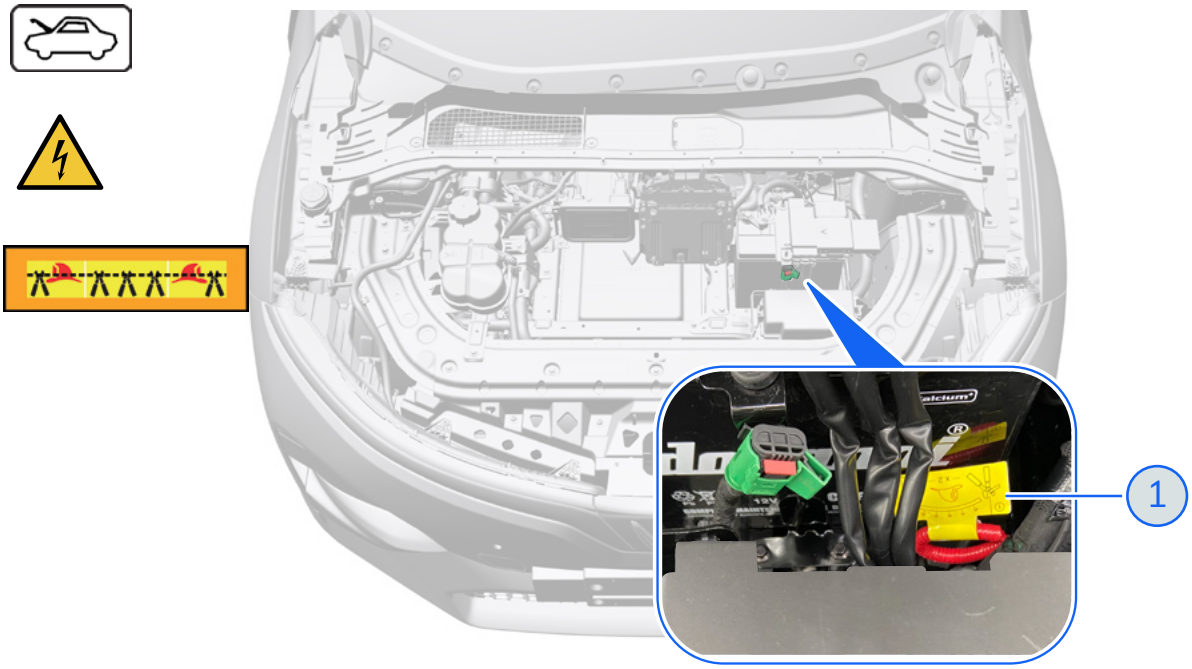

La haute tension se dissipe en 5 minutes environ.

Si la clé est laissée à l'extérieur du véhicule, il s'éteint automatiquement.

Le fait de ne pas laisser la clé dans le véhicule permet d'éviter que les systèmes électriques ne soient activés accidentellement.

Ne coupez pas les câbles haute tension oranges. La coupure de ces câbles peut entraîner des blessures graves, voire mortelles. Il faut toujours supposer que les câbles et les composants haute tension contiennent de la haute tension.

Méthode de désactivation pour un entretien

Le dispositif de déconnexion mécanique (MSD) est situé près de la batterie 12 V dans le compartiment avant. Le MSD est un connecteur basse tension qui coupe l'alimentation 12 V de la batterie haute tension lorsqu'il est déconnecté. La déconnexion du MSD déclenche l'arrêt du système haute tension.

Déposez le MSD en procédant comme suit :

1. Retirez le bouchon de sécurité rouge.
2. Retirez la languette du MSD



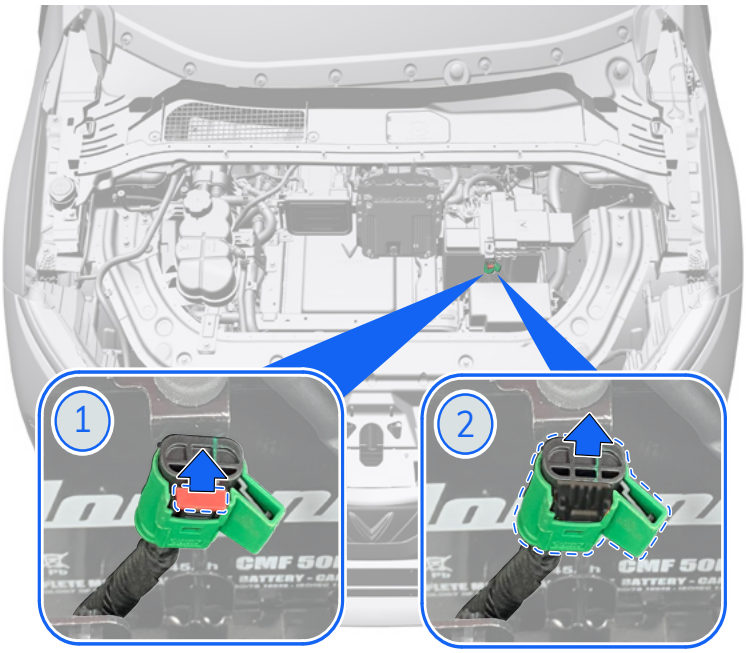

Désactiver le système haute tension pendant le chargement

Retirez la poignée de charge de la prise de charge pour désactiver le système de haute tension. La poignée de charge ne peut être retirée que lorsque les portes du véhicule sont déverrouillées. Si la poignée de charge n'est pas retirée du port de charge dans les 60 secondes qui suivent le déverrouillage des portes, la charge reprend.

Les câbles de déverrouillage d'urgence mécanique de la poignée de charge et de la porte du port de charge sont situés sur le côté gauche du compartiment avant et à côté de la charnière du capot. Le câble de déverrouillage d'urgence de la poignée de charge est situé près du moteur d'essuie-glace dans le compartiment avant.

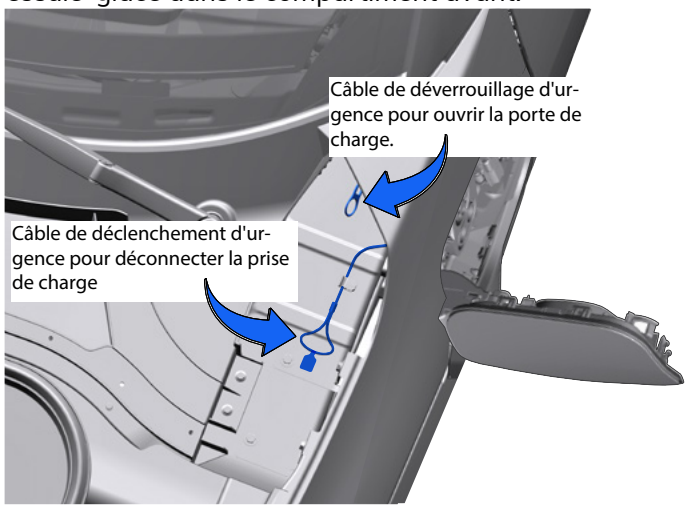

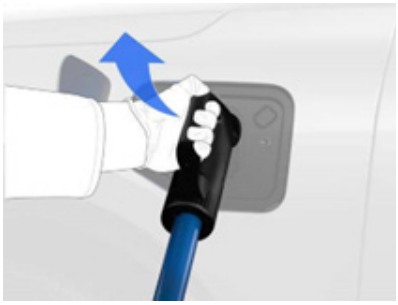

Appuyez sur « Stop Charging » (Arrêter la charge) sur l'écran d'infodivertissement pour arrêter le processus de charge et libérer la goupille de verrouillage de la poignée de charge.

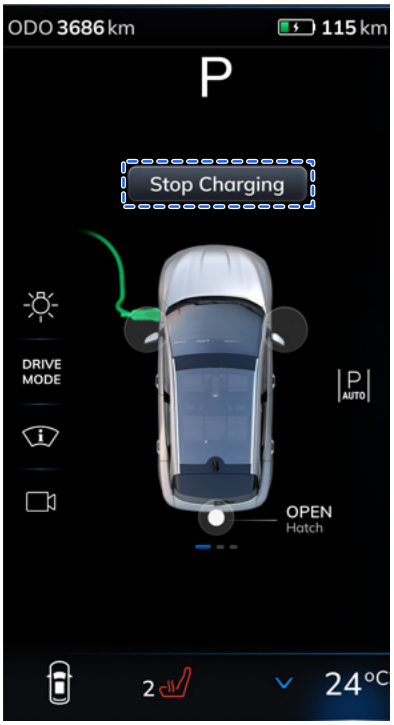

Assurez-vous que le véhicule est hors tension. Le contact avec le mécanisme mobile du moteur d'essuie-glace peut provoquer des blessures graves.

- Appuyez deux fois sur le bouton de déverrouillage du porte-clé.

OU

- Appuyez sur « Stop Charging » (Arrêter la charge) sur l'écran d'infodivertissement à l'intérieur du véhicule.
- Tirez sur le câble de déverrouillage d'urgence mécanique pour déconnecter la poignée de charge.



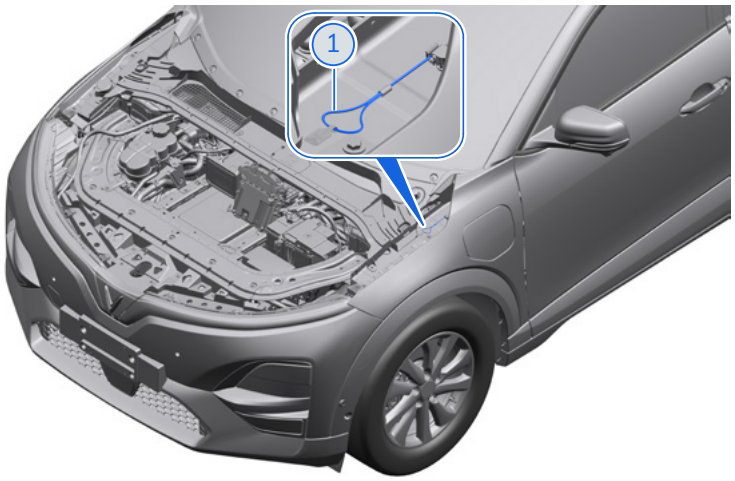

Désactivation du système LV



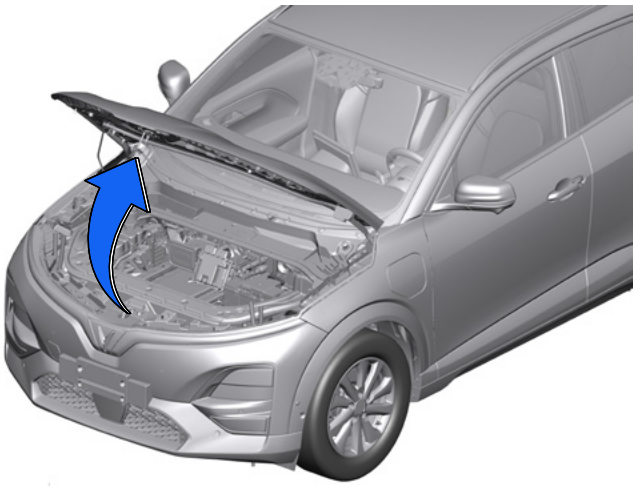

Desserrez la vis (1).

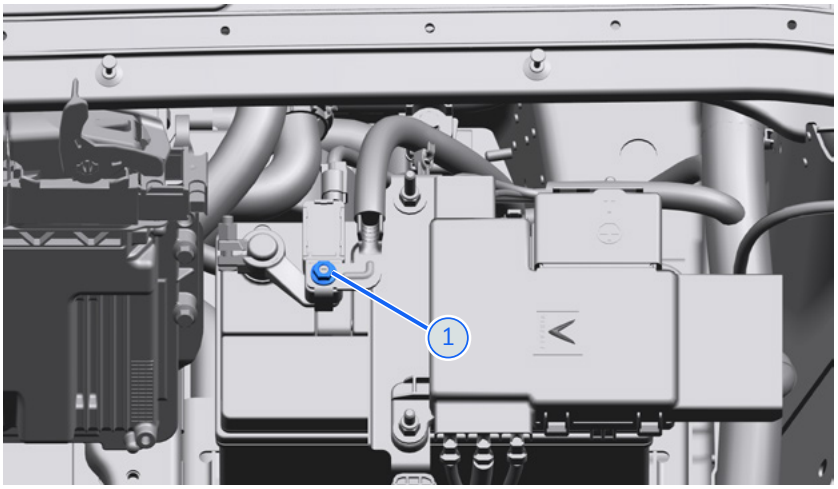

UPour déconnecter la batterie 12 V, retirez le câble négatif (2) .

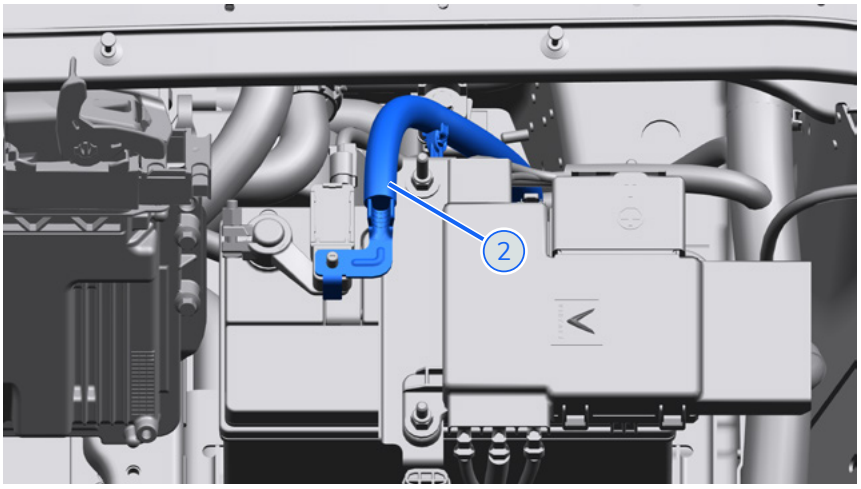

Ch4. Accès pour les occupants

Accès au véhicule

Ouverture des portes depuis l'extérieur

Tirez la poignée de la porte extérieure pour ouvrir la porte.

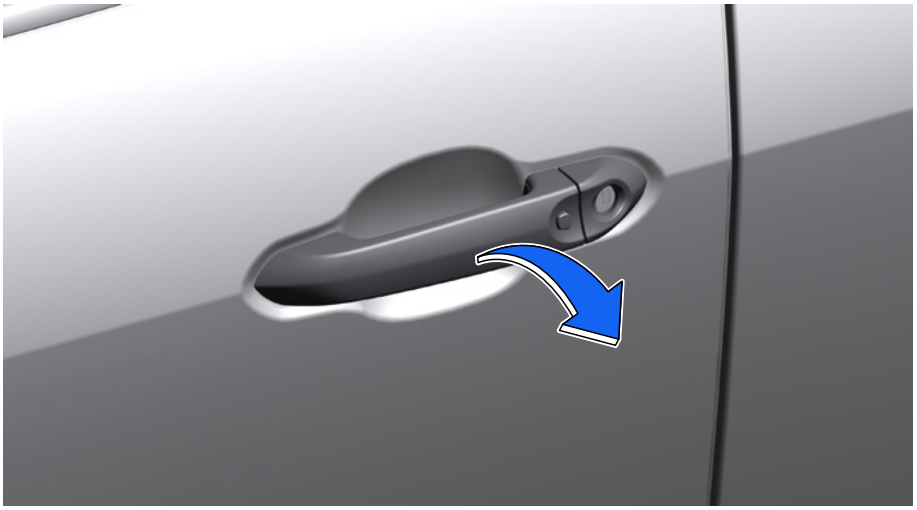

Ouverture des portes depuis l'intérieur

Tirez la poignée intérieure de la porte pour l'ouvrir.

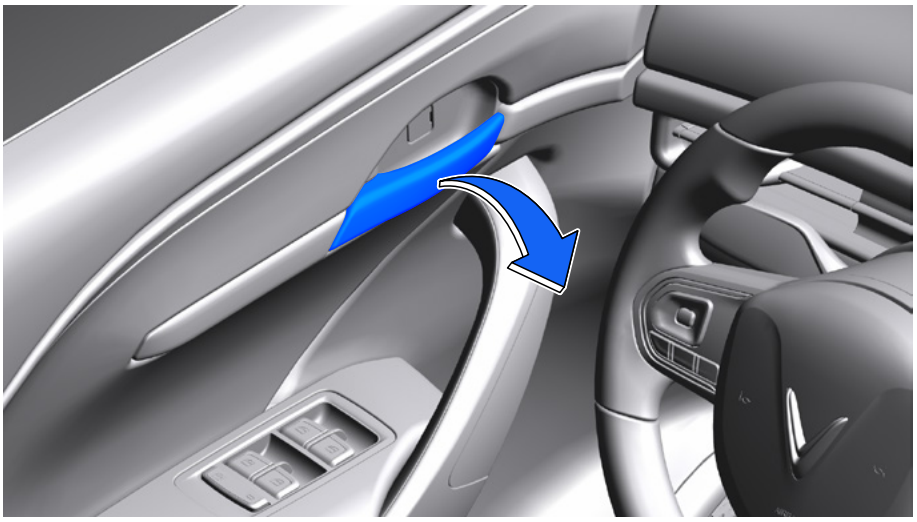

Si les poignées de porte extérieures ne fonctionnent pas, brisez la fenêtre pour accéder à la poignée de porte intérieure et ouvrir la porte

Réglage du siège

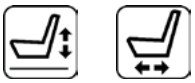

La variante est équipée d’un siège à 8 réglages électriques.

1. Réglage de l’inclinaison :

Pour régler le coussin du siège (inclinaison) vers le haut ou vers le bas, tirez/poussez la partie avant du bouton de réglage vers le haut ou vers le bas.

2. Réglage vers l’avant/l’arrière :

Pour déplacer le siège vers l’avant ou vers l’arrière, faites glisser le bouton de réglage dans le sens souhaité.

3. Hauteur du siège :

Pour déplacer le coussin de siège vers le haut ou vers le bas, tirez/poussez la partie arrière du bouton de réglage vers le haut ou vers le bas.

4. Réglage de l’angle du dossier :

Pour déplacer le dossier vers l’avant ou l’arrière, tirez/poussez le bouton du dossier vers l’avant ou l’arrière.

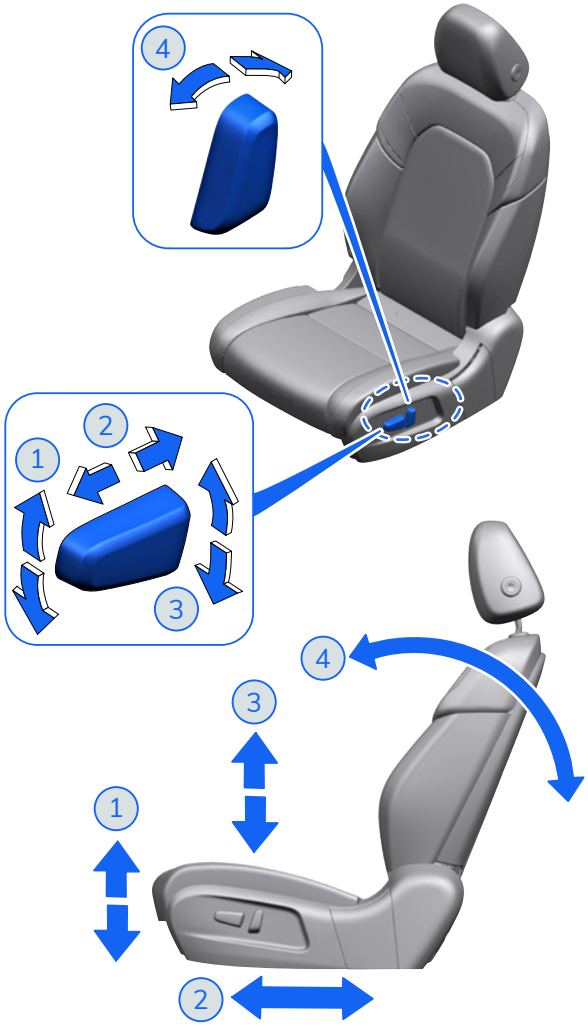

La variante est équipée d’un siège à 6 réglages manuels

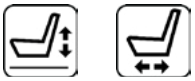

1. Hauteur du siège : Tirez/poussez plusieurs fois le levier vers le haut ou vers le bas pour régler la hauteur du siège.

2. Réglage de l’angle du dossier du siège : Actionnez le levier. Déplacez le dossier du siège dans la position souhaitée, puis relâchez le levier pour verrouiller le dossier de siège en place. Poussez et tirez sur le dossier du siège pour vous assurer qu’il est verrouillé.

3. Réglage vers l’avant/l’arrière :

Pour avancer ou reculer le siège, tirez le levier vers le haut et réglez le siège dans la position souhaitée. Relâchez le levier pour verrouiller le siège en position. Essayez de déplacer le siège d’avant en arrière pour vous assurer qu’il est bien verrouillé.



Réglages du volant

N’effectuez pas de réglages du volant pendant la conduite.

Déverrouillez la colonne de direction en relâchant le levier et en le tournant vers le bas. Réglez le volant dans la position qui vous convient le mieux. Verrouillez le volant dans la position réglée en tournant le levier vers le haut jusqu’à sa position d’origine.

La colonne de direction à réglage manuel permet les réglages suivants du volant.

Pour régler la position de la colonne de direction :

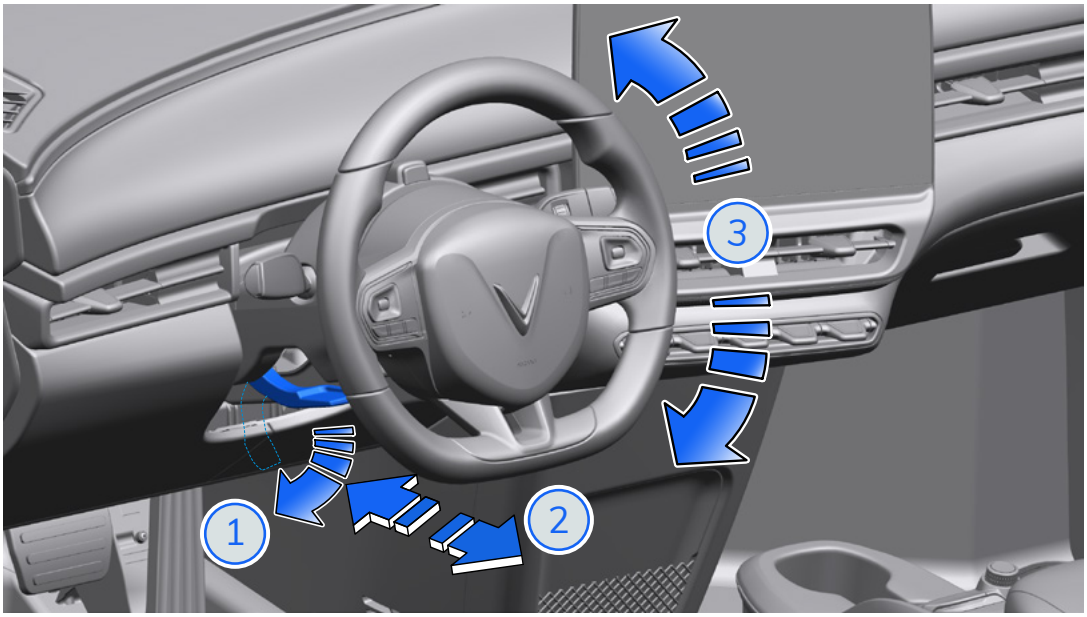

Pour régler la position de la colonne de direction :

1. Relâchez le levier pour effectuer les réglages.
2. Réglages en avant/arrière du volant.
3. Réglages de montée/descente du volant.

Assurez-vous que la colonne de direction est bloquée en position verrouillée avant de conduire.

Ne contrôlez pas le volant par le pavillon de l’avertisseur sonore. Le déploiement de l’airbag peut entraîner des blessures aux bras, aux mains et à la tête du conducteur.

Ne vous asseyez pas près du volant lorsque vous conduisez. En cas de collision, cela peut interférer avec le déploiement des airbags et augmenter le risque de blessure des occupants.

Ouverture du capot

Le levier d'ouverture du capot est situé sous le tableau de bord, côté conducteur. Tirez deux fois sur le levier d'ouverture du capot pour ouvrir le capot. Soulevez manuellement le capot par l'avant et fixez-le correctement à l'aide de la tige d'ancrage.

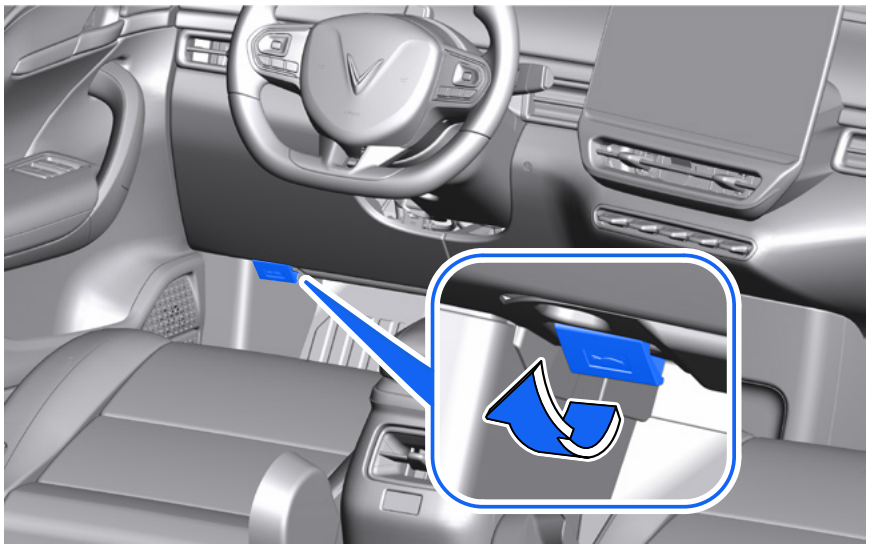



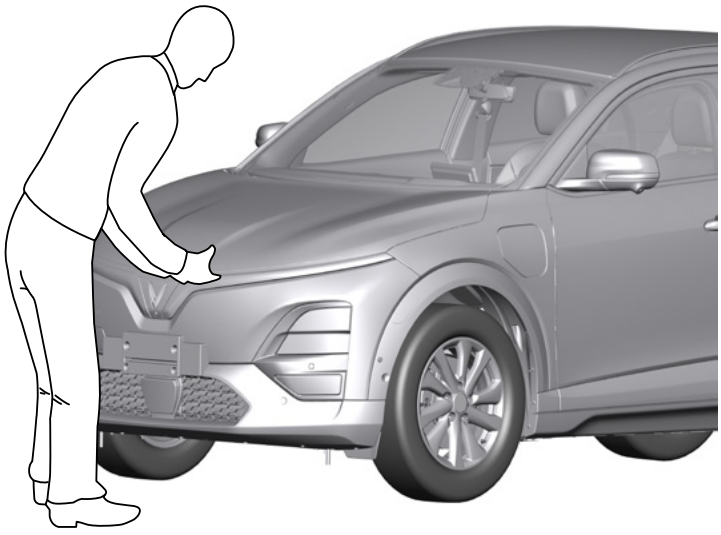

Ouverture du hayon

Ouverture du hayon (électrique)

- Appuyez sur le bouton de verrouillage centralisé (situé sur la console centrale, entre les sièges avant) ou sur le bouton de déverrouillage de la télécommande pour ouvrir le hayon.

OU

- Appuyez sur le bouton situé à la base du hayon.
- Soulevez manuellement le hayon.

OU

- Touchez la cible ou le texte OPEN Hatch (OUVRIR la trappe) sur l'écran d'infodivertissement.
- Soulevez manuellement le hayon.

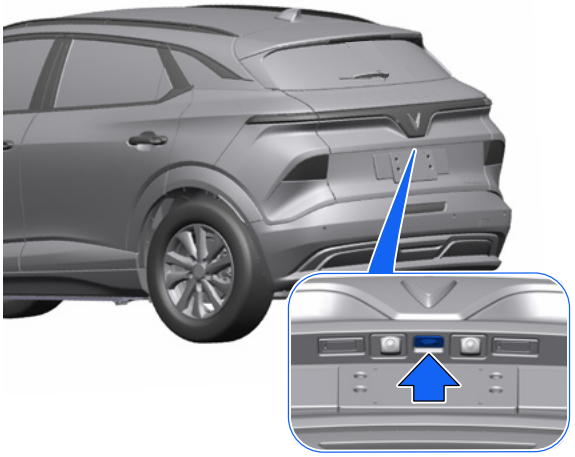

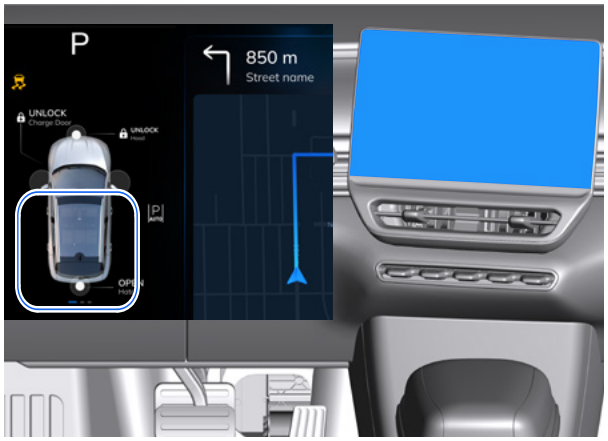

Ouverture du hayon (sans alimentation électrique)

Si l'alimentation 12 V est coupée, le hayon peut être ouvert manuellement depuis l'intérieur du véhicule. Pour accéder au déverrouillage de sécurité d'urgence, ouvrez le cache intérieur sur le côté inférieur du hayon. Poussez le levier vers le bas pour ouvrir le hayon.



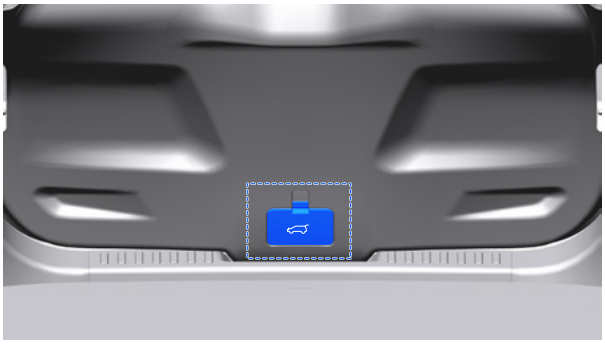

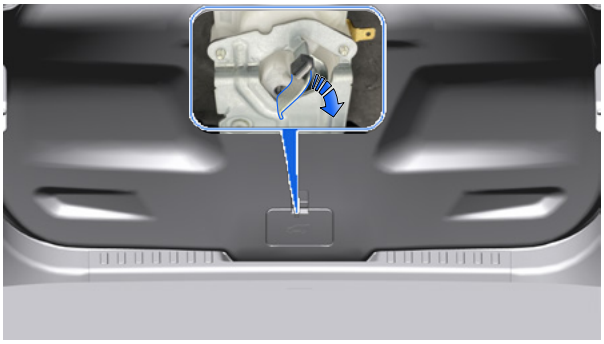

Découpage du véhicule

N'écrasez pas et ne coupez pas les zones où se trouvent les composants haute tension et à haute pression de gaz. Le non-respect de ces règles peut entraîner des blessures graves, voire mortelles.

Il faut toujours supposer que les pièces sous haute tension sont sous tension. Portez toujours l'EPI approprié. Le contact avec un courant de haute tension peut provoquer des blessures graves, voire mortelles

Le véhicule contient des composants haute tension, des jambes de force à gaz sous pression et d'autres éléments dangereux en cas d'endommagement ou de rupture. Il existe un risque de blessure grave ou de décès en cas de découpe dans ces zones.

Les zones indiquées en orange sont les emplacements des composants haute tension et des jambes de force à gaz sous

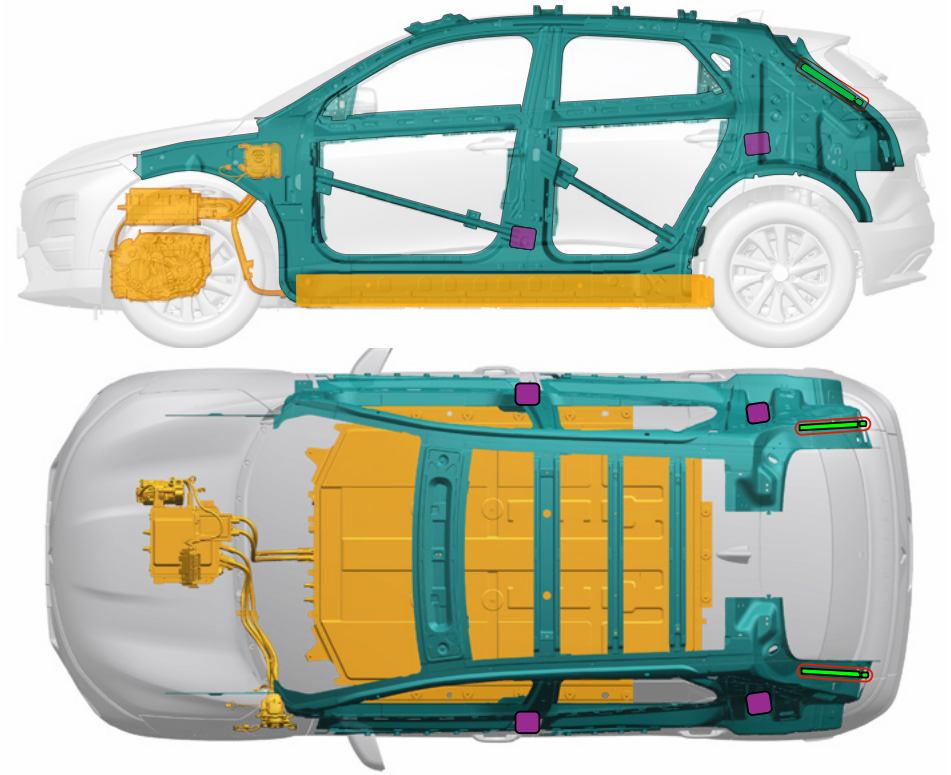

Emplacement des renforts

Pour protéger les occupants du véhicule, l'on utilise de l'acier à très haute résistance. Les renforts sont représentés en sarcelle. Un équipement de découpe puissant doit être utilisé pour découper ou écraser ces zones.

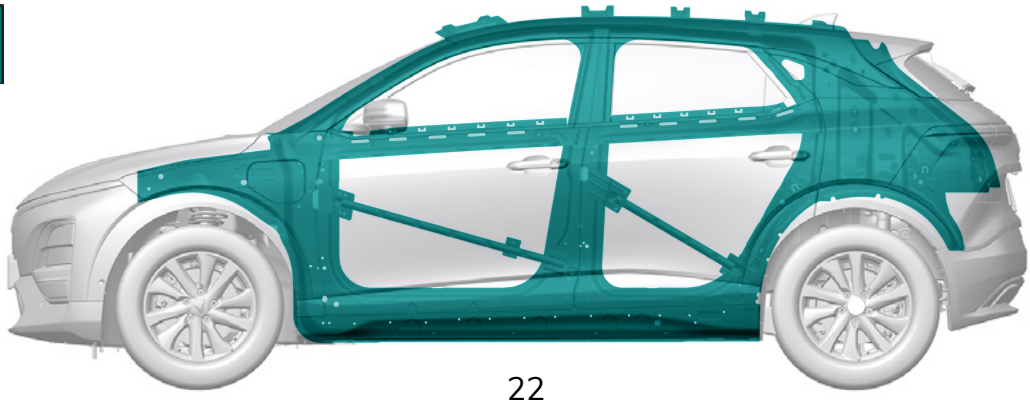

Types de verre

Types de verre :
A. Verre feuilleté
B. Verre trempé



Airbags

Lorsque les airbags sont déployés, le véhicule déconnecte la batterie haute tension de tous les composants et désactive ainsi la haute tension. L'emplacement des airbags est indiqué ci-dessous en bleu.



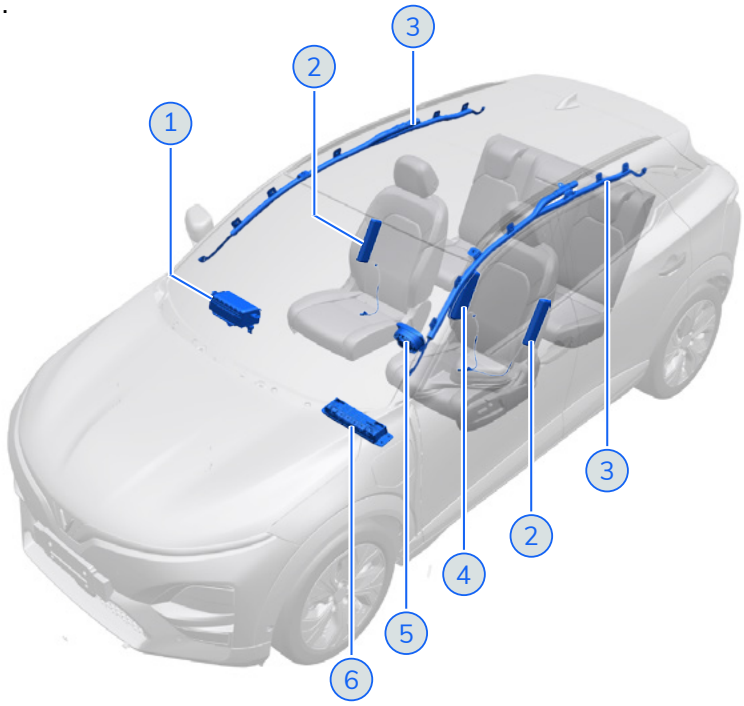

1. Airbag passager avant
2. Airbags latéraux montés sur les sièges
3. Airbags rideaux
4. Airbag central du siège avant (pour le marché de l'UE uniquement)
5. Airbag conducteur
6. Airbag genoux (pour le marché américain uniquement)

Gonfleurs

La découpe du véhicule présente des risques pour la sécurité. Respectez toutes les mesures de sécurité lorsque vous travaillez sur des appareils pyrotechniques. Le non-respect de ces règles peut entraîner des blessures graves, voire mortelles.

Les cylindres de gonflage des airbags rideaux sont situés au-dessus du montant B, près du toit. Ils sont indiqués en rouge

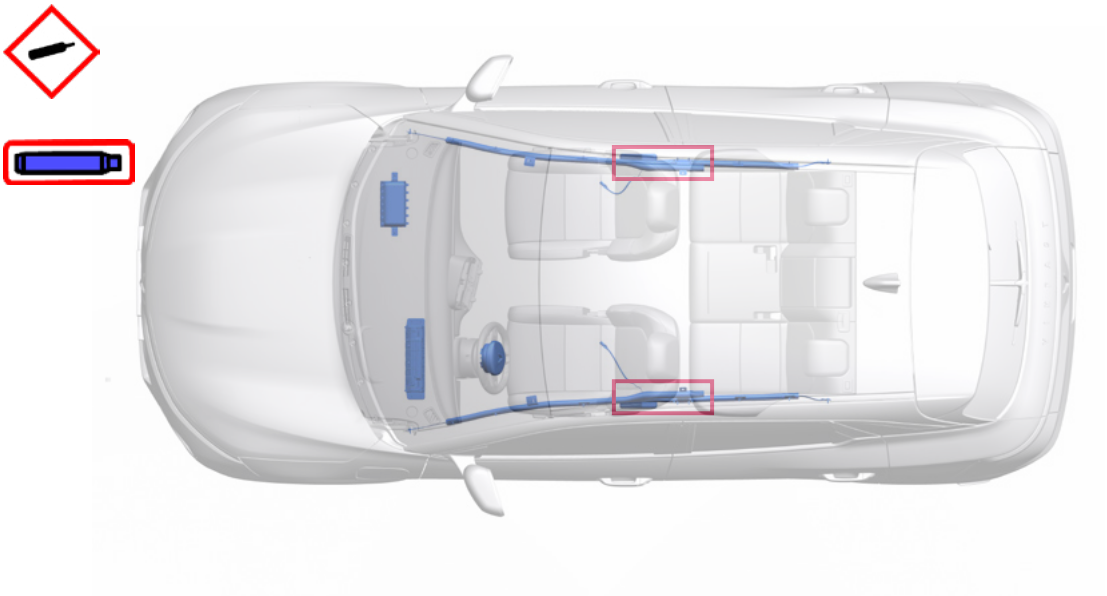

Prétendeurs de ceintures de sécurité

Les prétendeurs pyrotechniques de ceinture de sécurité sont situés à la base des montants B et derrière les sièges arrière. Les prétendeurs de ceinture de sécurité sont indiqués en rouge.

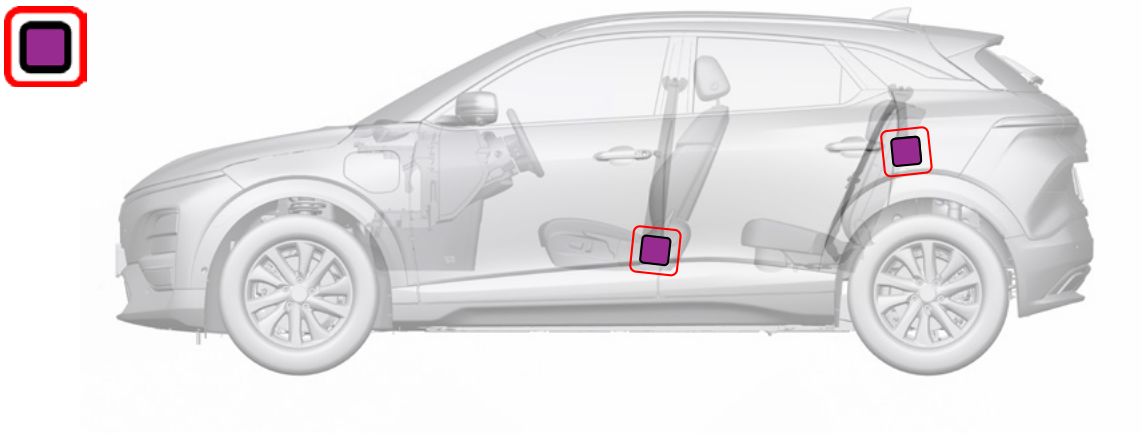

Ch5. Énergie stockée/liquides/gaz/solides

Énergie stockée /liquides/gaz

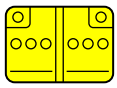		12V
		400V
		Mélange de 50 % de glycol et de 50 % d'eau
		R1234yf (650g)

Composants haute tension

Il faut supposer que les composants haute tension sont toujours sous tension. Portez toujours un EPI approprié lorsque vous entrez en contact avec le véhicule. Le contact avec un courant de haute tension peut provoquer des blessures graves, voire mortelles.

Le véhicule contient des composants haute tension. Tous les composants haute tension sont munis d'étiquettes d'avertissement, à l'exception des câbles haute tension. Les câbles haute tension sont facilement identifiables grâce à leur couleur d'avertissement orange.

Exemples d'étiquettes d'avertissement sur les composants haute tension et les batteries :

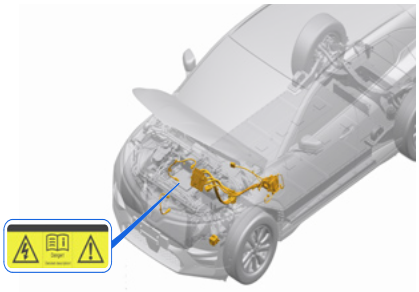



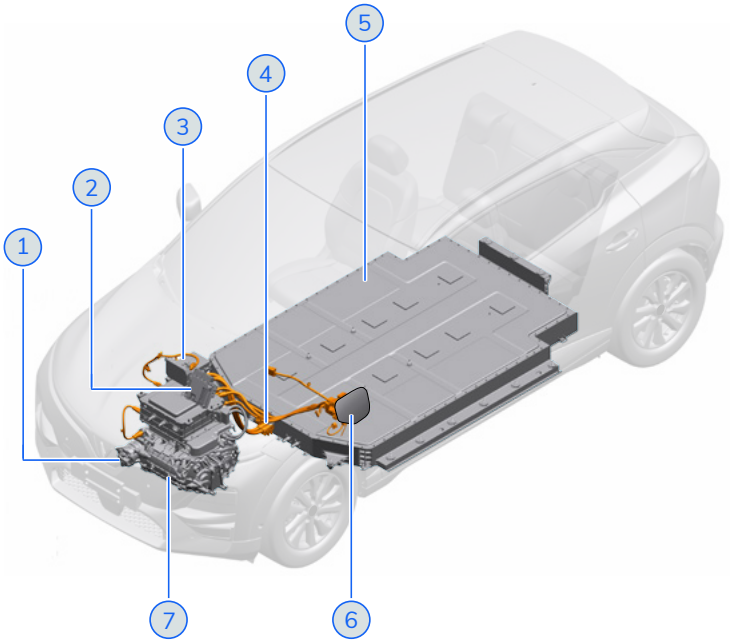

1. Compresseur haute tension
2. Calculateur du véhicule
3. Chauffage haute tension
4. Câblage haute tension
5. Batterie haute tension
6. Port de charge
7. Système d'entraînement électrique (EDS)

Câbles haute tension

Le système haute tension doit être désactivé avant de déconnecter tout composant. Ne touchez pas, ne coupez pas et ne déconnectez pas les éléments suivants tant que le système haute tension n'est pas désactivé :

- tous les câbles haute tension oranges

- tout connecteur haute tension

- tout composant haute tension

Le non-respect de ces règles peut entraîner des blessures ou la mort par électrocution.

Les câbles haute tension sont de couleur orange pour un repérage immédiat.

Recherchez l'étiquette jaune de la boucle de coupure pour les premiers intervenants et coupez le faisceau de chaque côté de l'étiquette pour retirer une section du câble afin de désactiver l'alimentation 12 V du système haute tension, voir Écarter les dangers directs





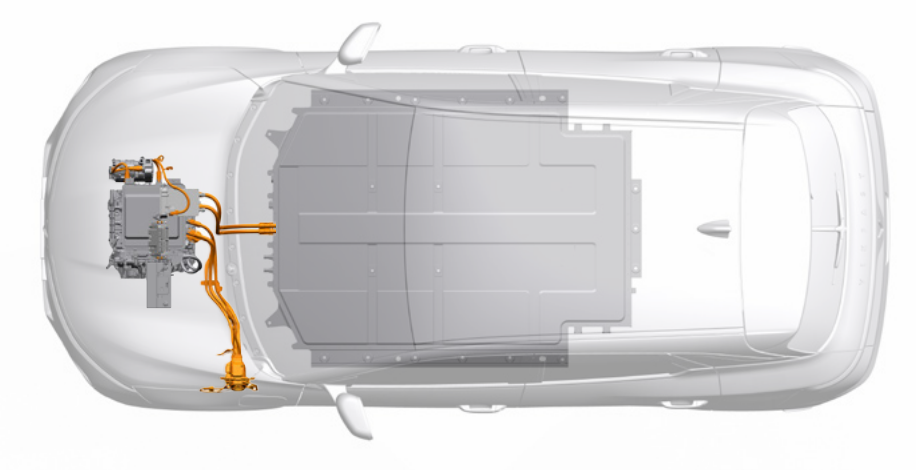

Batteries

N’utilisez pas la batterie haute tension pour soulever le véhicule. La batterie pourrait être endommagée. Cela augmente le risque de blessure.

Batterie haute tension

Le véhicule est équipé d’une batterie haute tension Li-ion de 400 volts montée sous le plancher. Lors de l’utilisation d’un équipement de sauvetage, veillez à ce que le plancher n’est pas percé. La batterie haute tension ou les câbles haute tension peuvent être endommagés. Tout contact avec une batterie ou un câble haute tension peut entraîner des blessures graves, voire mortelles.

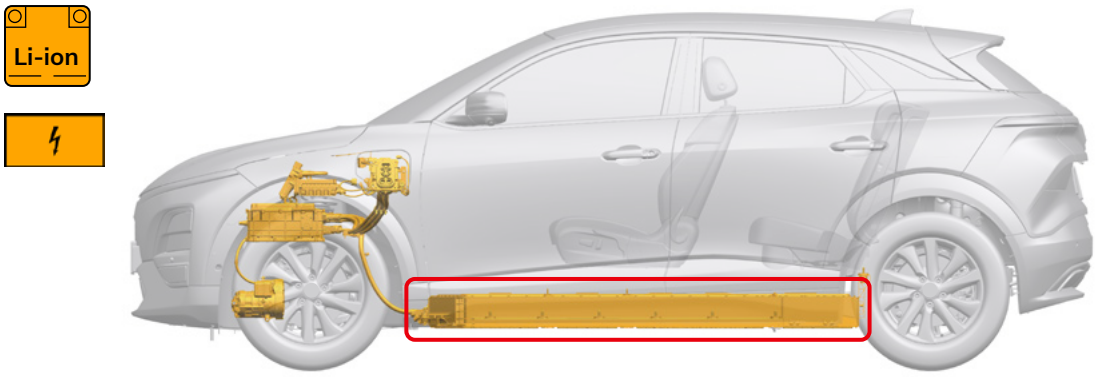

Batterie basse tension (12 V)

Le véhicule est équipé d’une batterie basse tension de 12 V située sous le capot. La batterie 12 V alimente les contacteurs haute tension. Cela permet au courant haute tension d’entrer et de sortir de la batterie haute tension. Le courant haute tension ne peut pas circuler lorsque la batterie 12 V est déconnectée.

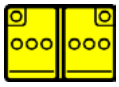

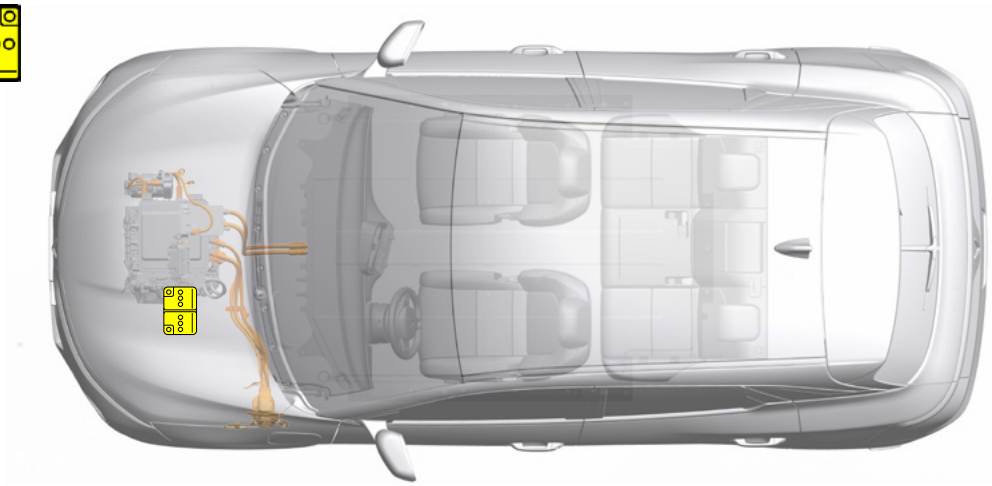

Ch6. En cas d'incendie

Éteindre un incendie







Si le véhicule électrique est en feu, il peut être éteint avec de grandes quantités d'eau.

Utilisez de l'eau provenant d'une bouche d'incendie ou d'autres sources d'eau proches chaque fois que cela est possible. L'inondation d'une batterie avec de l'eau peut également éteindre le feu.

Les batteries lithium-ion peuvent s'enflammer spontanément. Les batteries peuvent se rallumer après l'extinction d'un incendie. Cela peut se produire plusieurs heures après l'événement qui a causé le dommage. Portez toujours un EPI approprié et un appareil respiratoire autonome pendant les activités de lutte contre l'incendie.

Premiers intervenants :

- Fournissez de grandes quantités d'eau pour éteindre l'incendie.
- Contrôlez la température de la batterie après l'extinction de l'incendie.
- Organisez l'évacuation. N'oubliez pas que la batterie peut se rallumer
- Mettez le véhicule en quarantaine en cas de rallumage

La batterie haute tension prend feu :

- L'inondation d'une batterie avec de l'eau peut éteindre l'incendie
- S'il n'y a pas d'eau, utilisez un produit chimique sec ou un autre agent extincteur typique jusqu'à ce que de l'eau soit mise à disposition.
- La batterie peut produire des gaz dangereux lorsqu'elle s'enflamme

Accès à la batterie :

- S'il est possible de le faire en toute sécurité, soulevez ou inclinez le véhicule pour accéder directement à la batterie.
- N'ouvrez pas la batterie
- N'appliquez de l'eau à l'intérieur de la batterie que s'il existe une ouverture naturelle

Remise en marche :

- La batterie peut se rallumer si elle est placée près d'un feu.
- Vérifiez les sources de chaleur restantes à l'aide d'une caméra thermique.
- Assurez-vous que la batterie est complètement refroidie avant de déplacer le véhicule



Le système de batterie haute tension est composé de piles lithium-Ion. Si ce type de batterie prend feu, le risque d'explosion est faible car elle contient un oxydant. Ce type de batterie continue à brûler jusqu'à ce qu'elle soit complètement déchargée.

Ch7. En cas d’immersion

Immersion

La récupération d’un véhicule immergé sans l’EPI approprié peut entraîner des blessures graves, voire mortelles.

Que le véhicule soit entièrement ou partiellement immergé, le système haute tension ne présente pas de risque accru de choc électrique. Si le véhicule a subi de graves dommages lors d’un accident avant d’être immergé, il pourrait y avoir un risque accru de choc électrique lors de la récupération. Les pompiers doivent suivre les directives établies pour récupérer un véhicule électrique endommagé et immergé.

Sortez le véhicule de l’eau et désactivez le système haute tension comme décrit au chapitre Écarter les dangers directs. Veillez à porter l’EPI approprié.



Ch8. Remorquage, transport, stockage

Prise en charge du véhicule endommagé



Surveillez la température de la batterie après un accident pour éviter tout emballement thermique. L'emballement thermique peut provoquer un incendie ou une explosion lorsque les batteries libèrent l'énergie stockée. Les piles peuvent libérer des gaz en réponse aux réactions chimiques qui se produisent à l'intérieur des batteries.



Il faut toujours supposer que les pièces sous haute tension sont sous tension. Le contact avec un courant de haute tension peut provoquer des blessures graves, voire mortelles. Portez toujours l'EPI approprié.

Si le véhicule est endommagé lors d'un accident, il doit être transporté dans un lieu de stockage sûr.

Isolez le véhicule comme suit :

- Ne stationnez pas le véhicule endommagé dans un bâtiment fermé.
- Le véhicule endommagé doit être stationné à l'extérieur, à une distance sûre des autres véhicules, des bâtiments et des objets inflammables.
- Des zones de quarantaine doivent être établies et utilisées dans la mesure du possible.

Les services d'urgence doivent être prévenus en cas d'emballement thermique. La batterie doit être refroidie pour arrêter la réaction chimique.

Lors de l'utilisation d'un équipement de sauvetage, assurez-vous que le plancher n'est pas percé. Ne poussez pas sur le plancher à l'intérieur du véhicule. La batterie haute tension ou les câbles haute tension peuvent être endommagés.

Tout contact avec une batterie ou un câble haute tension peut entraîner des blessures graves, voire mortelles. Attendez l'arrivée d'un personnel qualifié en cas d'endommagement du plancher

Dommages au véhicule

Un véhicule électrique endommagé ne doit pas être touché sans l'EPI approprié.

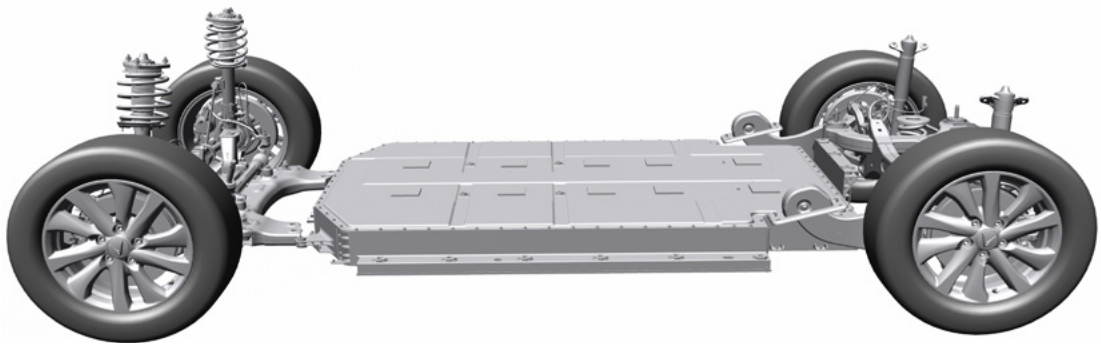

Remorquage

Les batteries lithium-ion peuvent s'enflammer spontanément. Les batteries peuvent se rallumer après l'extinction d'un incendie. Cela peut se produire plusieurs heures après l'événement qui a causé le dommage. Portez toujours l'EPI approprié.

Coupez le système haute tension du véhicule avant de le transporter.

Placez le véhicule complet sur le plateau de la dépanneuse pour le transport. Mettez le véhicule

au point mort (N), désengagez le frein de stationnement (P) et éteignez le véhicule.

Pendant le remorquage, aucune roue du véhicule ne doit être en contact avec la chaussée. Les roues doivent être fixées correctement à l'aide d'une méthode d'arrimage en huit points.

Unités d'entraînement

Le véhicule est équipé d'une unité d'entraînement avant située sur l'essieu avant. La batterie haute tension

envoie de l'énergie en courant continu (CC) au système d'entraînement électrique (EDS) pour faire tourner les roues.

La rotation des roues peut produire de l'électricité dans le système d'entraînement électrique (EDS). Cela pourrait entraîner une surchauffe des composants haute tension ou causer d'autres dommages. Les roues doivent être calées pour éviter tout mouvement.

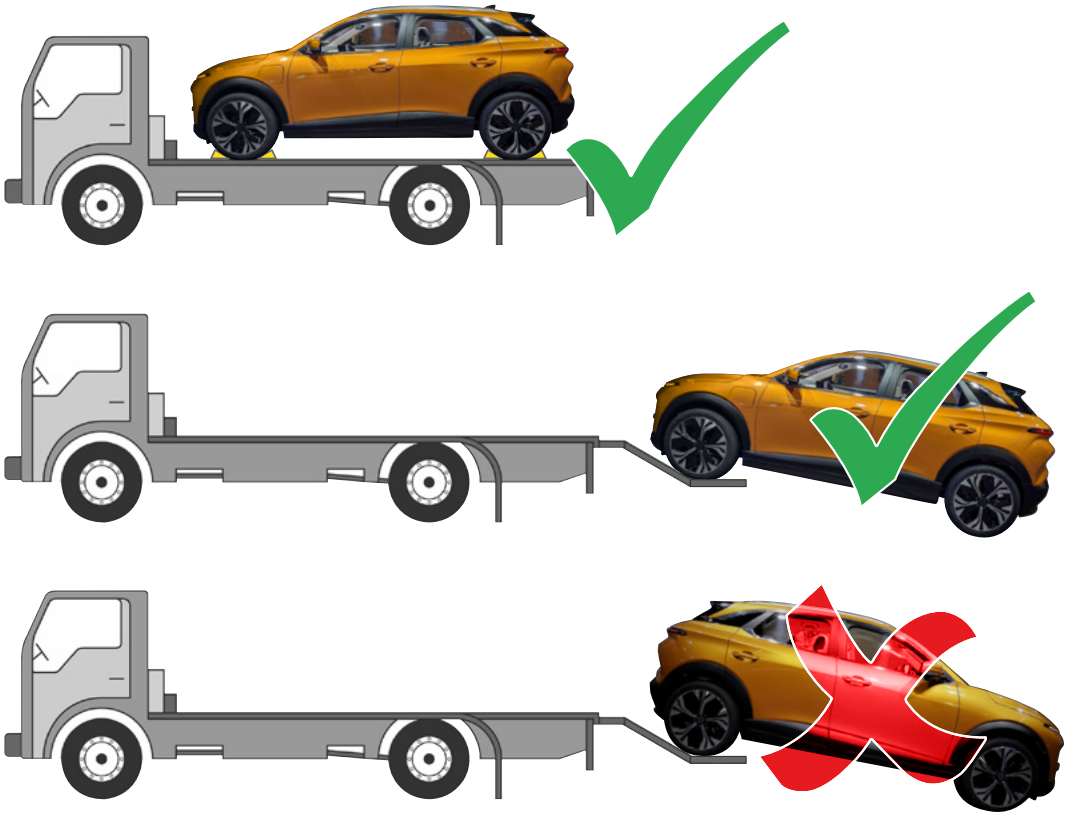

Ch9. Informations complémentaires importantes

Les premiers intervenants et les seconds intervenants en cas d'urgence doivent appeler la ligne d'assistance VinFast. Les informations destinées aux premiers intervenants sont disponibles à l'adresse suivante : https://vinfastauto.eu/en

Les premiers intervenants et les formateurs qui ont des questions peuvent nous contacter à l'adresse suivante : info.eu@vinfastauto.com

Si vous avez besoin de plus d'informations ou d'aide, vous pouvez contacter le fabricant. Les coordonnées du fabricant sont indiquées ci-dessous.

VINFAST TRADING AND PRODUCTION JOINT STOCK COMPANY

Dinh Vu - Cat Hai Economic Zone, Cat Hai Island, Cat Hai Town, Cat Hai District,

Hai Phong Stadt, Vietnam

Ch10. Explication des pictogrammes utilisés

	Panneau d'avertissement général		Coupure de câble
	Avertissement, électricité		Utilisez de l'eau pour éteindre le feu
	Véhicule électrique		Conduite à gauche
	Capuchon de capot		Coffre à soufflet
	Explosif		Gaz sous pression
	Toxicité aiguë		Dangereux pour la santé humaine
	Inflammable		Oxydant
	Corrosifs		Zone de haute résistance
	Jambe de force à gaz, ressort précontraint		Gonfleur d'airbag/gonfleur de gaz stocké
	Prétendeur de ceinture de sécurité		Utilisez une caméra thermique infrarouge
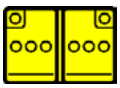	Faible tension de la batterie		Composant haute tension
	Réglage de la hauteur du siège		Réglage du siège, longitudinal