VINFAST



VinFast VF6 EV SUV

Eerstehulphandleiding

Wettelijk

Wettelijke kennisgeving:

Deze handleiding is alleen gemaakt voor eerste en tweedehulpverleners die een specifieke training hebben gehad op het gebied van technische hulp na verkeersongevallen en daarom in staat zijn om de in deze handleiding beschreven handelingen uit te voeren. Specificaties en optionele uitrusting van VinFast-voertuigen en het gamma van VinFast-voertuigen zijn onderhevig aan voortdurende veranderingen. VinFast behoudt zich daarom uitdrukkelijk het recht voor om te allen tijde wijzigingen of aanpassingen in deze handleiding aan te brengen. De informatie houdt rekening met de stand van kennis op de datum van aanmaak.

Let op:

De informatie in deze handleiding is niet bedoeld voor eindgebruikers en ook niet voor werkplaatsen en dealers. Eindklanten kunnen informatie vinden over de functies van hun voertuigen en belangrijke veiligheidsinformatie over het voertuig en de veiligheid van de inzittenden in de gebruikshandleiding van het betreffende VinFast-voertuig.

Inhoud

Deze eerstehulphandleiding bevat informatie over het uitschakelen van voertuigen in noodgevallen voor de VinFast VF6 EV SUV. De VF6 is een volledig elektrisch voertuig en bevat hoogvoltonderdelen (HV). De hoogvoltaccu is de belangrijkste energiebron. Hoogsvolt verwijst naar systemen met een gelijkspanning van meer dan 60 V of een wisselspanning van meer dan 30 V.

De informatie in deze handleiding is uitsluitend bedoeld voor gebruik door gekwalificeerde en getrainde eerstehulpverleners. Deze handleiding beschrijft hoe je hoogvoltonderdelen kunt identificeren en hoe je ze veilig kunt hanteren in een noodgeval. Er wordt ook uitgelegd hoe het hoogvoltsysteem kan worden uitgeschakeld en er wordt veiligheidsinformatie gegeven die specifiek is voor de VF6, zoals de zeer sterke materialen die in de structuur van het voertuig worden gebruikt. Het niet opvolgen van de in deze handleiding aanbevolen praktijken kan leiden tot ernstig letsel of de dood.

Waarschuwingen 4

0. Reddingsblad 5

1. Identificatie/herkenning 6

2. Immobilisatie/stabilisatie Immobilisatie/stabilisatie tillen 9

3. Directe gevaren uitschakelen/veiligheidsvoorschriften 11

4. Toegang tot de inzittenden 16

5. Opgeslagen energie/vloeistoffen/gassen/vaste stoffen 25

6. In geval van brand 29

7. In geval van onderdompeling 30

8. Slepen/transport/opslag 31

9. Belangrijke aanvullende informatie 33

10. Uitleg van de gebruikte pictogrammen 34

Waarschuwingen

		
GEVAAR	**WAARSCHUWING**	**LET OP**
Zal leiden tot ernstig persoonlijk letsel of de dood.	Kan ernstig of dodelijk letsel veroorzaken.	Kan persoonlijk letsel of schade aan onderdelen veroorzaken.



Ga er altijd van uit dat hoogvoltsonderdelen onder spanning staan. Draag altijd de juiste persoonlijke beschermingsmiddelen (PBM). Contact met hoogvoltstroom kan ernstig of dodelijk letsel veroorzaken.

Het bergen van een gezonkend voertuig zonder de juiste persoonlijke beschermingsmiddelen (PBM) kan ernstig letsel of de dood tot gevolg hebben.

Accu's kunnen ontvlambare of giftige gassen afgeven als ze beschadigd raken. Gassen kunnen worden ontstoken door een vonk of een hittebron. Druk door uitzettende gassen kan zich opbouwen in accupacks en een explosie veroorzaken. Deze situaties kunnen leiden tot ernstig letsel of overlijden.



Gebruik de hoogvoltaccu niet om het voertuig op te tillen. De hoovoltaccu kan beschadigd raken.

Als het elektrische voertuig in brand staat, kan het worden geblust met grote hoeveelheden water. Gebruik waar mogelijk water uit een brandkraan of een andere waterbron in de buurt.

Lithium-ion accu's kunnen spontaan ontbranden. Accu's kunnen opnieuw ontbranden nadat een brand is geblust. Dit kan enkele uren na een gebeurtenis die schade heeft veroorzaakt of als gevolg van onjuist gebruik gebeuren. Draag altijd de juiste persoonlijke beschermingsmiddelen (PBM).

Voor alle handelingen die in deze handleiding worden besproken, moeten persoonlijke beschermingsmiddelen (PBM) worden gedragen. De juiste persoonlijke beschermingsmiddelen (PBME) zijn vereist voor de procedure om het hoogvoltsysteem uit te schakelen. PBM kunnen bestaan uit rubberen handschoenen, veiligheidsbrillen, schoeisel dat beschermt tegen elektrische gevaren, oordoppen, helmen en gelaatsschermen, ademhalingsapparaten of kleding en onderkleding met vlamboogbescherming.

0.Reddingsblad

VF6

5-deurs EV SUV vanaf 2023

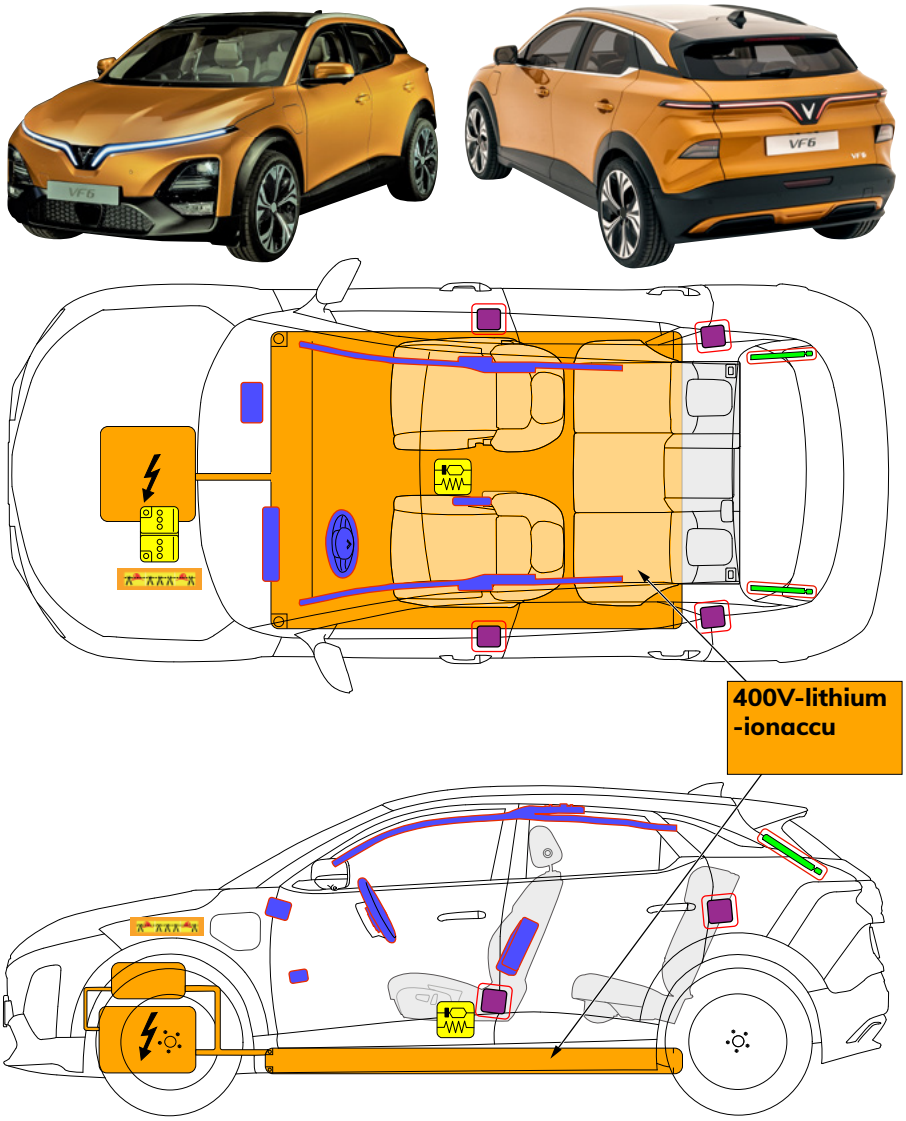

	Airbag inflator/opgeslagen gas inflator		Gordelspanner		Airbag		Gasveer/voorgespannen veer
	Accu, laagvolt		Hoogvoltonderdeel		SRS-regeleenheid		Hoogvoltkabel
Li-ion	Accu, hoogvolt				Kabel doorgesneden		Auto met links stuur

	ID No.	Version	Page No.

Hoofdstuk 1 Identificatie/herkenning

De VinFast VF6 EV SUV is herkenbaar aan de badges aan de buitenkant. Elk model heeft onderscheidende kenmerken. Individuele modellen kunnen worden geïdentificeerd aan de hand van hun carrosserievorm, grootte en voertuigontwerp.

Daarnaast kan het opschrift met de modelnaam aan de achterkant van het voertuig ook helpen bij de identificatie. Het opschrift is er echter niet als bij aankoop is gevraagd om verwijdering of als dit later is verwijderd.

Het ontbreken van motorgeluid betekent niet dat het voertuig UIT is: er is sprake van stille beweging of onmiddellijke herstart totdat het voertuig volledig is uitgeschakeld. Draag de juiste persoonlijke beschermingsmiddelen.



voertuigidentificatienummer

Het voertuigidentificatienummer (VIN) kan op 4 locaties worden gevonden:

1. Het VIN-stempelplaatje is gemonteerd linksvoor op het dashboard. Kijk door de voorruit om dit te controleren.
2. Het VIN-label is bevestigd aan de onderkant van de B-stijl links.
3. Een gestempeld VIN bevindt zich in de achterste laadruimte.
4. Navigeer op het hoofdscherm naar Instellingen > Over > Voertuig

1

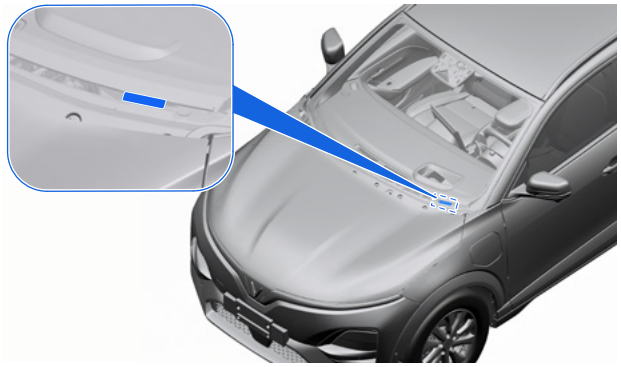

2



3



4



Het ontbreken van motorgeluid betekent niet dat het voertuig UIT is: er is sprake van stille beweging of onmiddellijke herstart totdat het voertuig volledig is uit-geschakeld. Draag de juiste persoonlijke beschermingsmiddelen.

Motorruimte

U hebt toegang tot de motorruimte door de motorkap te openen. Zodra de motorkap geopend en vastgezet is, vinden we het voorste motorcompartiment. Zie onderstaande afbeelding.

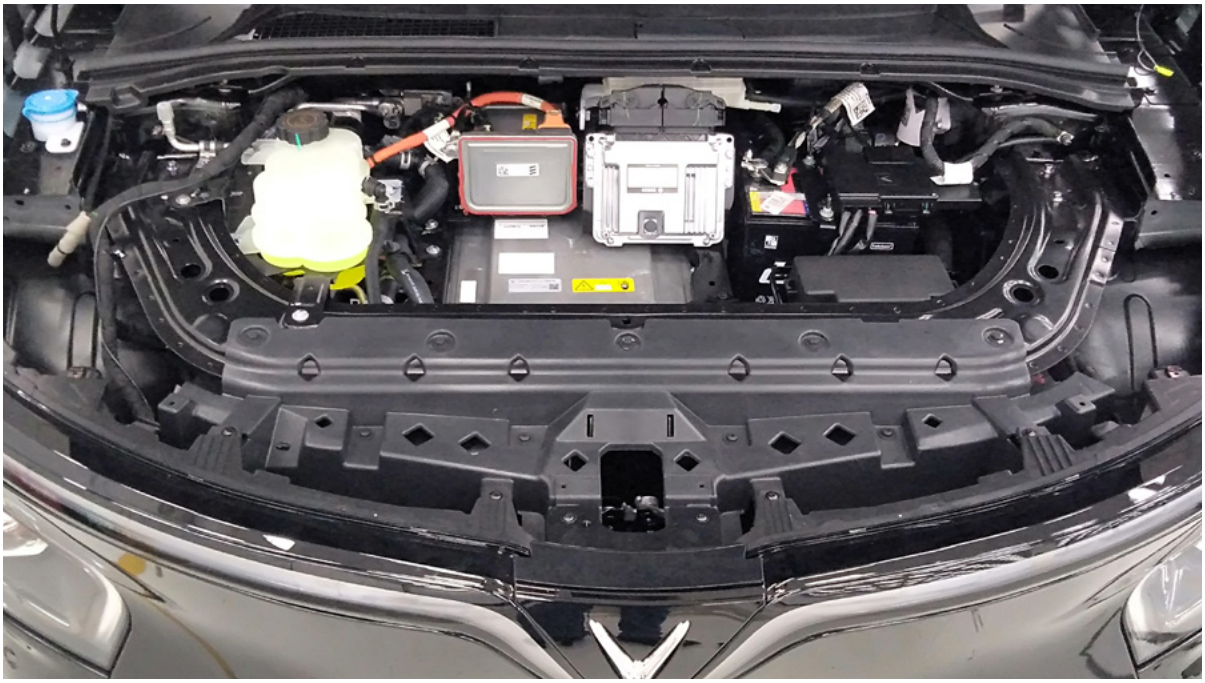

Hoofdstuk 2 Immobilisatie/stabilisatie/tillen

De elektromotor is geruisloos. Op de display van het touchscreen wordt aangegeven of de elektrische aandrijving is uitgeschakeld (OFF) of gereed is voor gebruik (READY).



Stabilisatie

Wielrotatie genereert hoge spanning en moet worden voorkomen als het voertuig wordt gestabiliseerd.

Stap 1:

Druk op de Parkeerknop (P) op de bestuurdersconsole om het voertuig in de parkeerstand te zetten en trek de knop omhoog om de parkeerrem in te schakelen.





Stap 2:

Blokkeer de wielen om beweging te voorkomen als de parkeerrem het begeeft



Duwen

Het voertuig kan over korte afstanden worden geduwd om de rijbaan vrij te maken, wanneer dit veilig is, nadat de reddingswerkzaamheden zijn voltooid. Om de auto in neutraal te zetten, trapt u het rempedaal in en drukt u vervolgens op de knop ‘N’ op de bestuurdersconsole.



Hijsen

Gebruik de HV-accu niet om het voertuig op te tillen. De HV-accu kan beschadigd raken. Dit verhoogt het risico op letsel.

Uiterste voorzichtigheid is geboden bij het optillen van het voertuig. Het voertuig heeft een 400V-lithium-ion hoogvoltaccu onder de bodemplaat. Gebruik bij het heffen of opkrikken van het voertuig alleen de aangewezen hefpunten die zijn gemarkeerd in het groen.

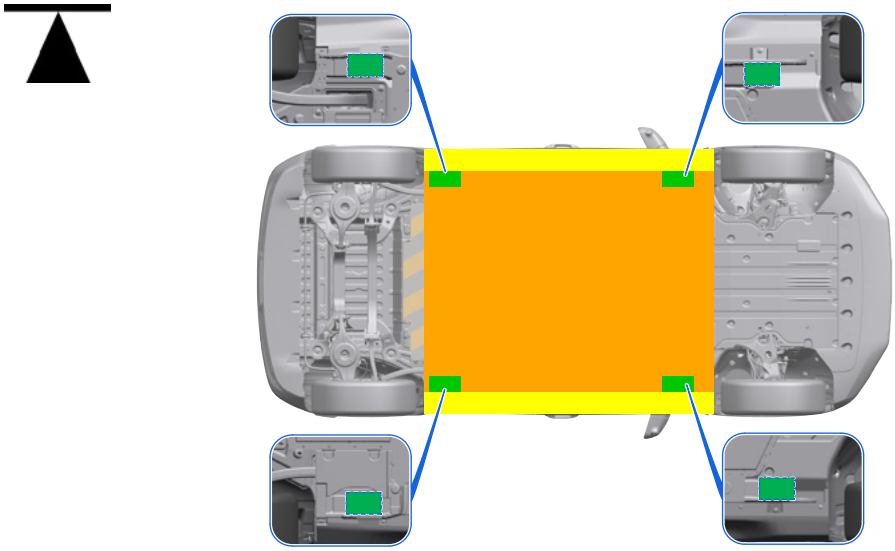

Deze richtlijnen gelden alleen voor niet-vervormde voertuigen. Als de VF6 die betrokken is bij een botsing vervormd is, moeten eerstehulpverleners beslissen hoe ze het voertuig veilig kunnen optillen.

Hoofdstuk 3 Directe gevaren uitschakel- en/veiligheidsvoorschriften

Open de kap

Zie De kap openen

Belangrijkste uitschakelmethode

1.De snellus voor eerste hulp bevindt zich in het voorste compartiment, voor de 12V-accu.

2.Zoek de negatieve kabel van de 12V-accu. Zoek het gele label met de doorgesneden lus en knip door de kabelboom aan weerszijden van het label om een deel van de kabel te verwijderen. Dit zorgt ervoor dat de kabeluiteinden niet per ongeluk opnieuw kunnen worden aangesloten

Snijd de First responder snellus op twee plaatsen door om de 12V-voeding naar de hoogvoltaccu te onderbreken.

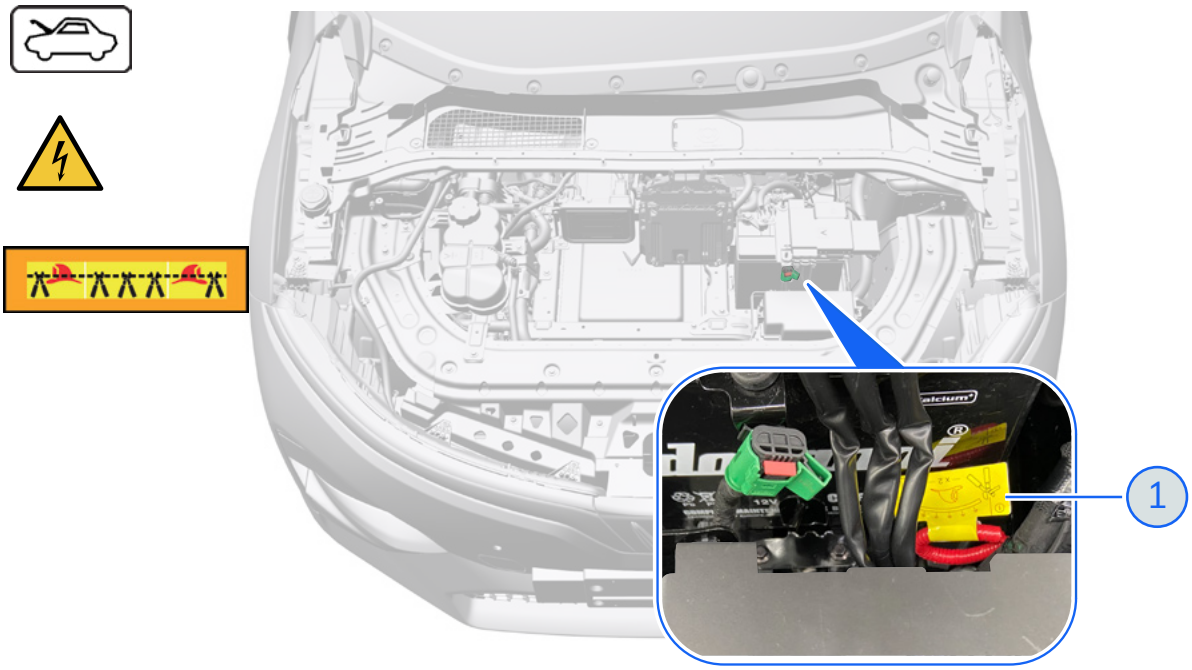

De hoogspanning verdwijnt na ongeveer 5 minuten.

Als de sleutel buiten het voertuig wordt achtergelaten, wordt het systeem automatisch uit-geschakeld.

Houd de sleutel uit de buurt van de auto om te voorkomen dat de elektrische systemen per ongeluk worden geactiveerd.

Snijd de oranje hoogvoltkabels niet door. Het doorsnijden van deze kabels kan ernstig letsel of de dood tot gevolg hebben. Ga er altijd van uit dat de hoogvoltkabels en componenten onder hoogspanning staan.

Uitschakelmethode voor service

De mechanische serviceafsluiter (MSA) bevindt zich bij de 12V-accu in het voorste compartiment. De MSA is een laagspanningsconnector die de 12V-voeding naar de hoogvoltaccu onderbreekt wanneer deze wordt losgekoppeld. Als de MSA wordt losgekoppeld, wordt het hoogspanningssysteem uitgeschakeld

Verwijder de MSA als volgt:

1. Trek de rode veiligheidsdop eruit.
2. MSA-lipje verwijderen



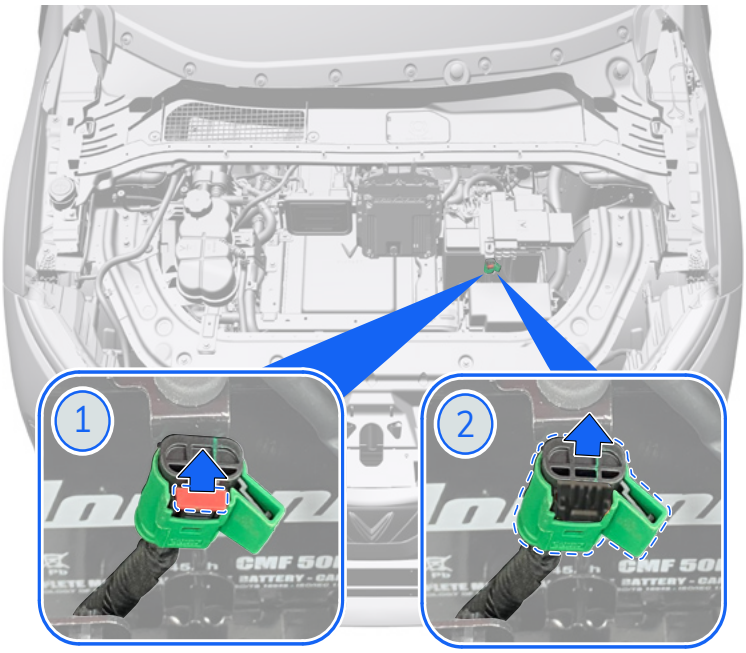

Schakel het hoogvoltsysteem uit tijdens het opladen

Verwijder de laadhendel uit de laadcontactdoos om het hoogvoltsysteem uit te schakelen. De laadgreep kan alleen worden verwijderd als de portieren van het voertuig ontgrendeld zijn. Als de laadgreep niet binnen 60 seconden na het ontgrendelen van de portieren uit de oplaadpoort wordt verwijderd, wordt het opladen hervat.

Mechanische noodontgrendelingskabels voor de laadhendel en laadaansluitingklep bevinden zich aan de linkerkant in het voorcompartiment en naast het scharnier van de motorkap. De noodontgrendelingskabel voor de laadhendel bevindt zich bij de ruitenwissermotor in het voorste compartiment.

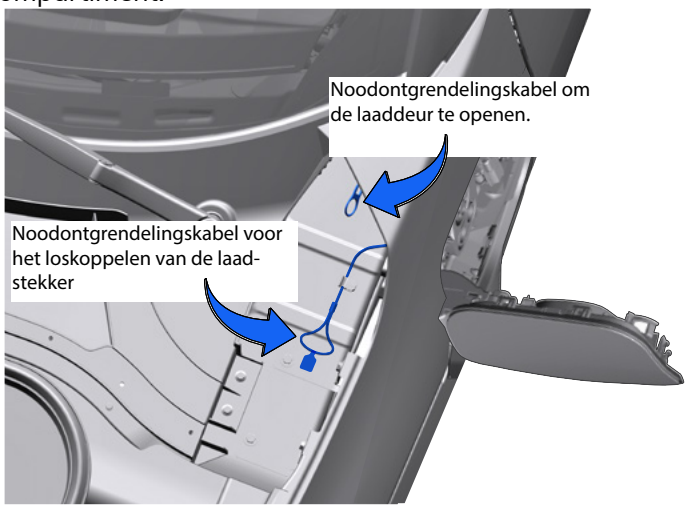

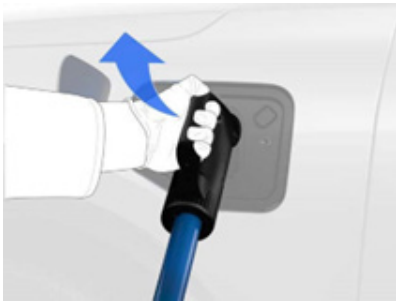

Druk op “Stop opladen” op het Infotainmentscherm om het laadproces te stoppen en de borgpen van de laadgreep los te maken.

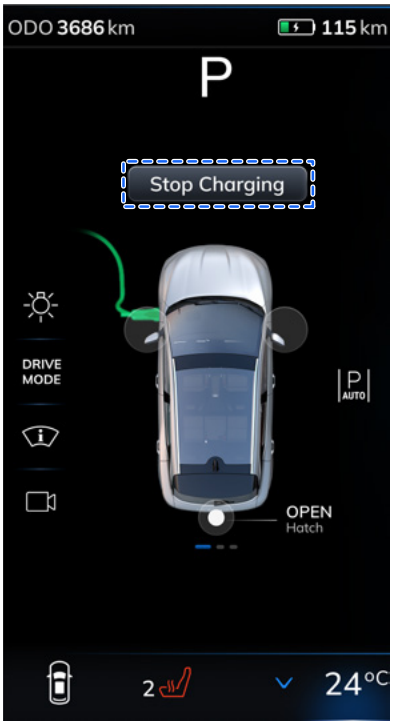

Zorg ervoor dat het voertuig UIT staat. Contact met het bewegende mechanisme van de ruitenwissermotor kan ernstig letsel veroorzaken.

- Druk twee keer op de ontgrendelknop op de afstandsbedieningssleutel.

OF

- Tik op ‘Stop opladen’ op het infotainmentscherm in het voertuig.
- Trek aan de mechanische noodontgrendelingskabel om de laadhendel los te koppelen.
- Verwijder de laadhendel uit de oplaadpoort.
- Retirez la poignée de charge du port de charge.



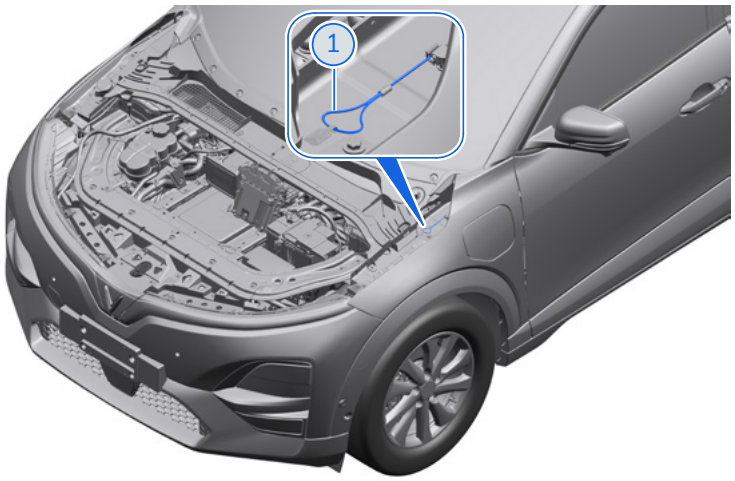

LV-systeem uitschakelen

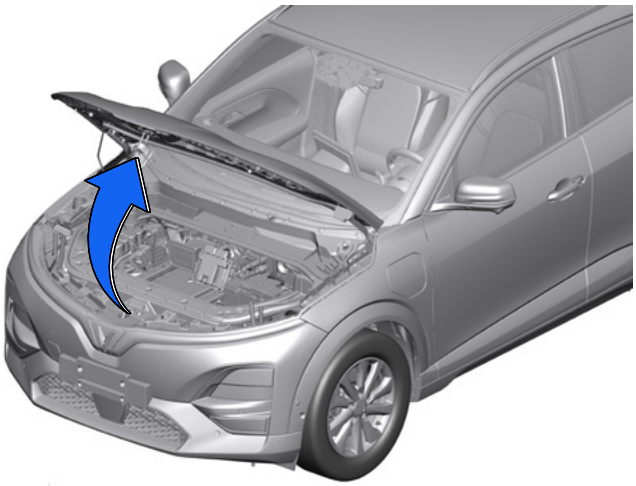

Draai de schroef los (1).

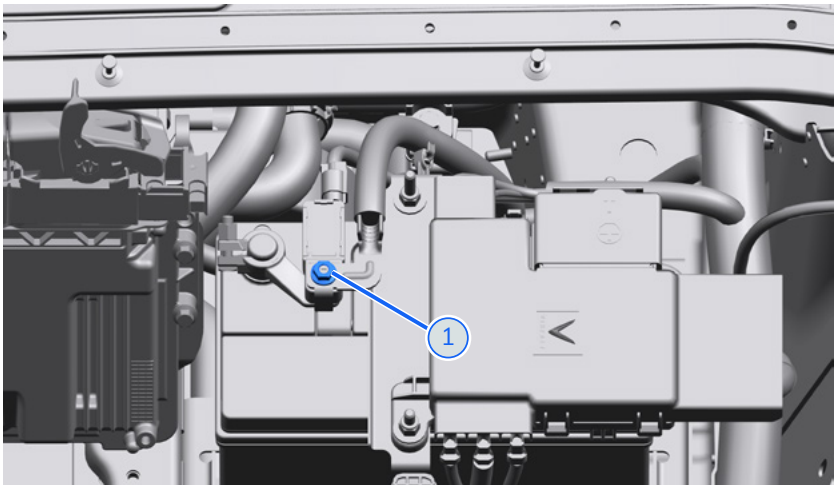

Om de 12V-accu los te koppelen, verwijdert u de negatieve kabel (2).

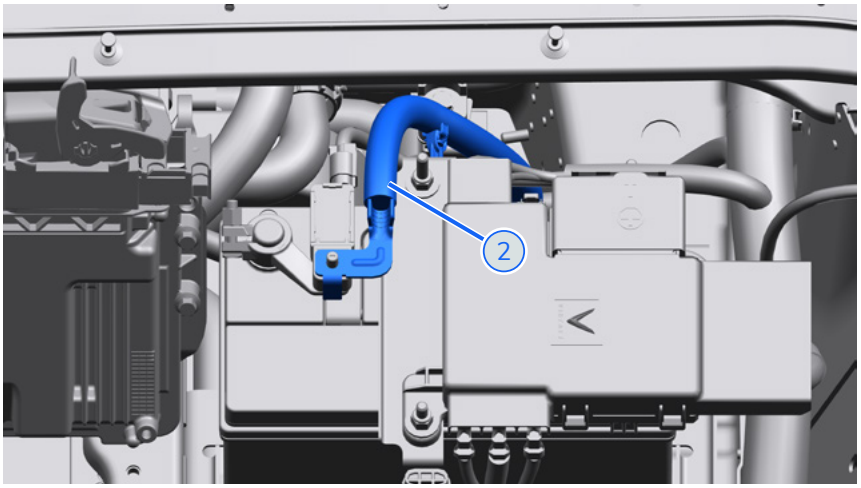

Hoofdstuk 4 Toegang tot de inzittenden

Toegang tot het voertuig

Portieren van buitenaf openen

Trek aan de handgreep aan de buitenkant om het portier te openen.

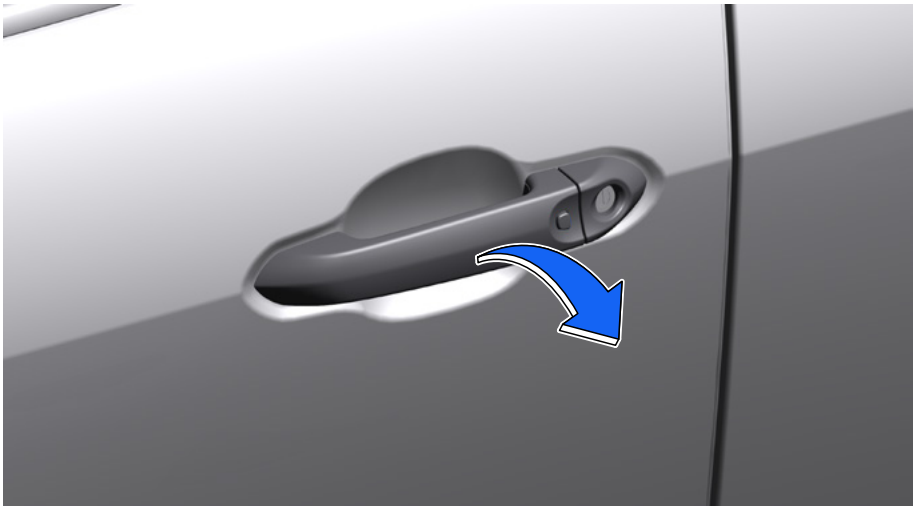

Portierenvan binnenuit openen

Trek aan de handgreep aan de binnenkant om het portier te openen.

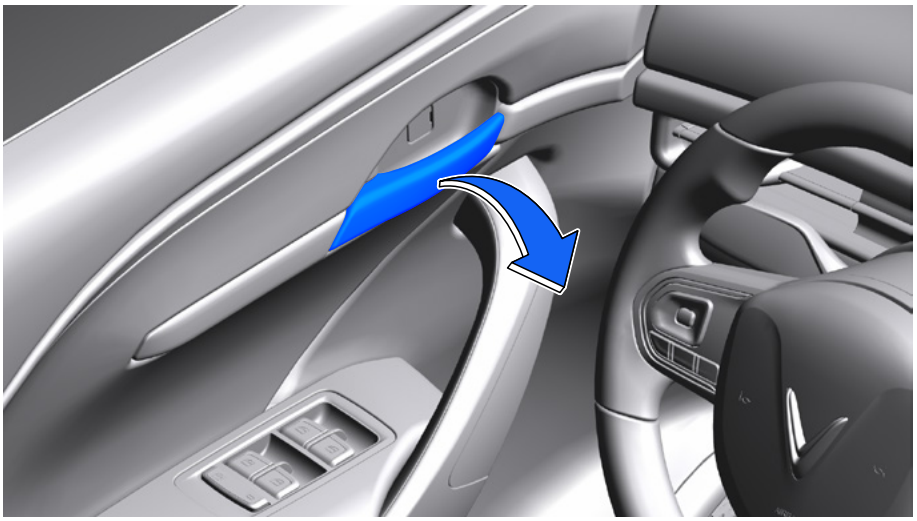

Als de handgrepen aan de buitenkant van de portieren niet werken, sla dan de ruit in om bij de handgrewep aan de binnenkant te komen om het portier mee te openen.

Verstelbare stoel

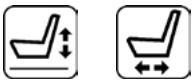

De variant is uitgerust met een 8-voudig elektrisch verstelbare stoel.

1.Kantelinstelling:

Om het zitkussen omhoog of omlaag te verstellen (kantelen), trekt/duwt u het voorste gedeelte van de verstelknop omhoog of omlaag.

2.Aanpassing vooruit/achteruit:

Om de stoel naar voren of naar achteren te verplaatsen, schuift u de verstelknop in de gewenste rijrichting.

3.Zithoogte:

Om het zitkussen omhoog of omlaag te bewegen, trekt/duwt u het achterste gedeelte van de verstelknop omhoog of omlaag.

4.Rugleuning in hoek verstelbaar:

Om de rugleuning naar voren of naar achteren te bewegen, trekt/duwt u de rugleuningknop naar voren of naar achteren.

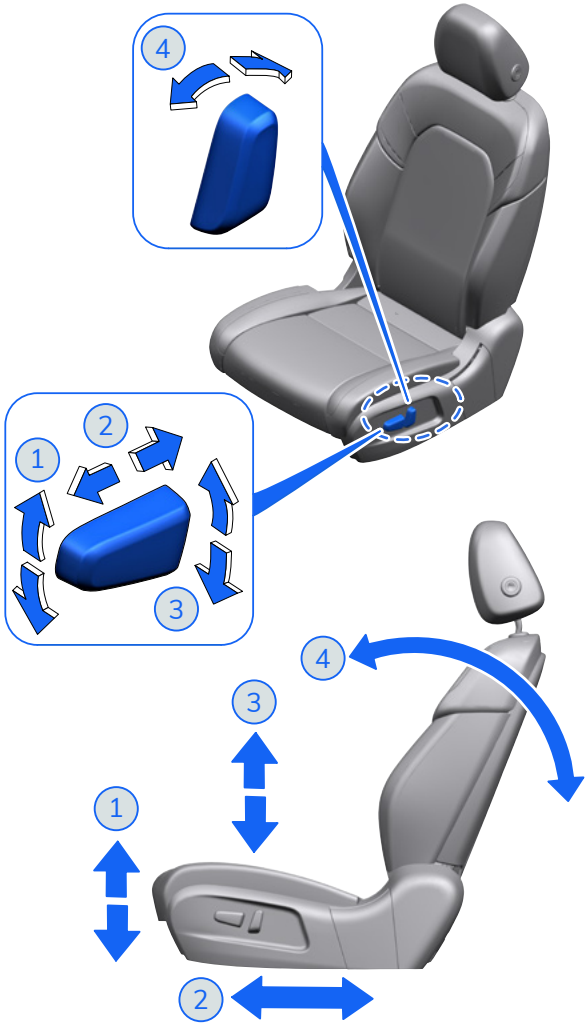

De variant is uitgerust met een 6-voudige handmatige stoelverstelling.

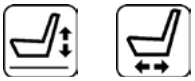

1.Zithoogte:

Trek de hendel meerdere keren omhoog of omlaag om de zithoogte aan te passen.

2. Rugleuning in hoek verstelbaar:

Bedien de hendel. Zet de rugleuning in de gewenste positie en laat de hendel los om de rugleuning te vergrendelen. Duw en trek aan de rugleuning van de stoel om te controleren of deze vergrendeld is.

3.Voorwaartse/achterwaartse aanpassing:

Om de stoel naar voren of naar achteren te verplaatsen, trekt u de hendel omhoog en zet u de stoel in de gewenste stand. Laat de hendel los om de stoel te vergrendelen. Probeer de stoel heen en weer te bewegen om er zeker van te zijn dat hij goed vastzit.



Stuurwiel aanpassingen

Verstel het stuurwiel niet tijdens het rijden.

Ontgrendel de stuurkolom door de hendel los te laten en naar beneden te draaien. Stel het stuurwiel in op de gewenste positie. Vergrendel het stuurwiel in de aangepaste positie door de hendel omhoog te draaien naar de oorspronkelijke positie.

De handmatig verstelbare stuurkolom maakt de volgende stuurwielverstellingen mogelijk.

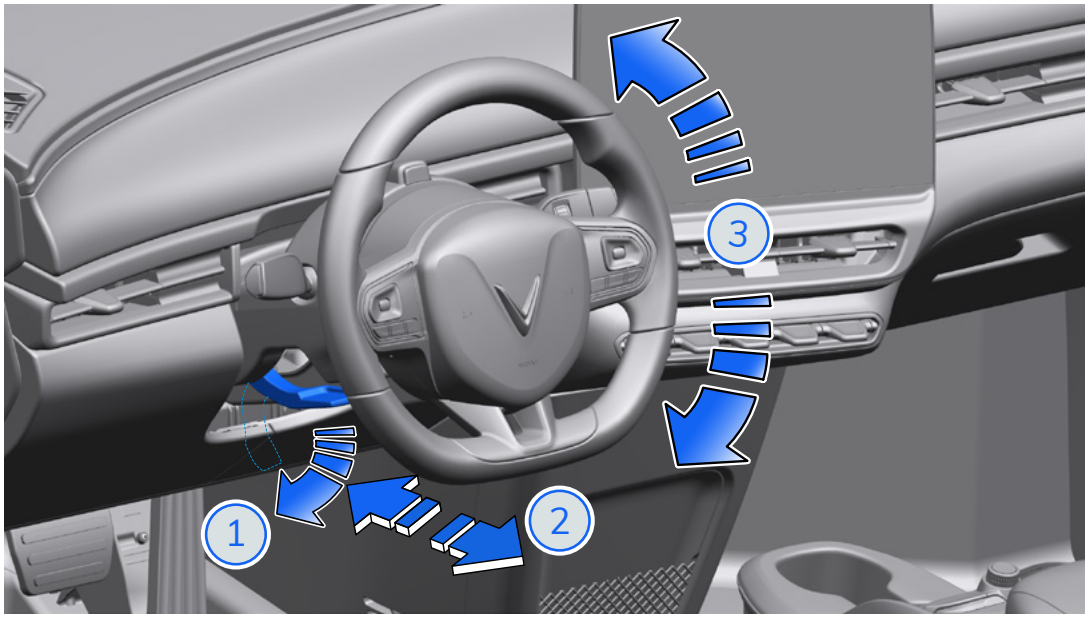

De stuurstand aanpassen:

1. Hendel loslaten om aanpassingen te maken.
2. Stuurwielverstellingen van voren naar achteren.
3. Omhoog/Omlaag stuurwielverstellingen.

Zorg ervoor dat de stuurkolom vergrendeld is voordat u gaat rijden.

Bedien het stuurwiel niet met het claxonknopje. Als de airbag afgaat, kan dit leiden tot letsel aan de armen, handen en het hoofd van de bestuurder.

Ga tijdens het rijden niet dicht bij het stuur zitten. Bij een aanrijding kan dit de werking van de airbags belemmeren en het risico op letsel bij de inzittenden verhogen.

De motorkap openen

De hendel voor de ontgrendeling van de motorkap bevindt zich onder het dashboard aan de bestuurderskant. Trek twee keer aan de ontgrendelingshendel van de motorkap om de motorkap te openen. Til de kap handmatig op vanaf de voorkant en zet hem goed vast met behulp van de stang.

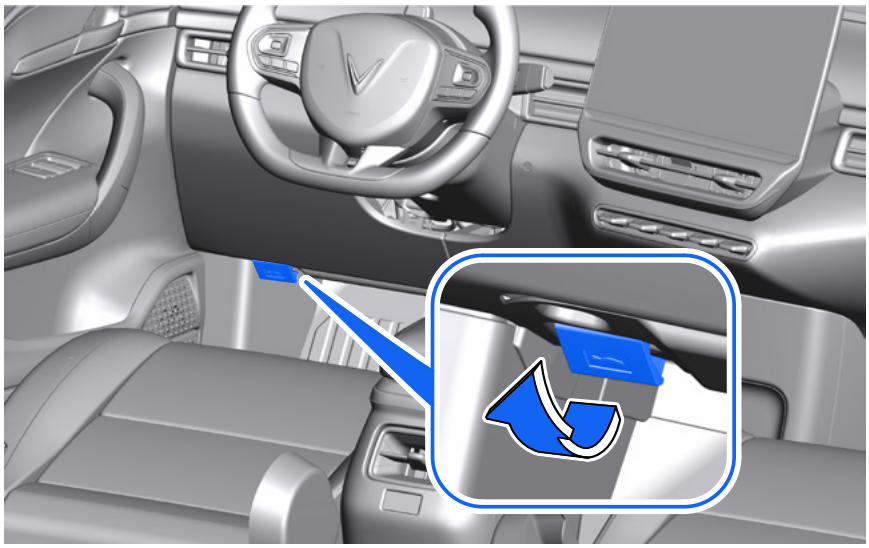



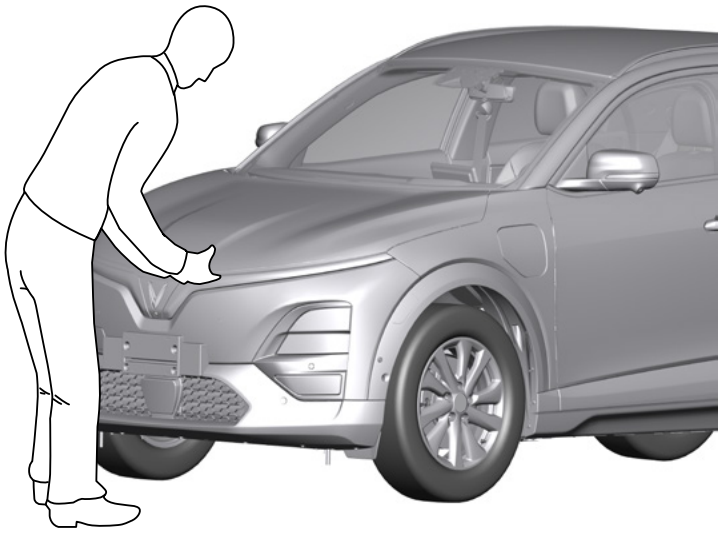

De achterklep openen

Achterklep openen (met stroom)

- Druk op de centrale vergrendelknop (op de middenconsole tussen de voorstoelen) of op de ontgrendelknop van de afstandsbedieningssleutel om de achterklep te ontgrendelen.

OF

- Druk op de knop onder aan de achterklep.
- Doe de achterklep handmatig omhoog.

OF

- Raak het doel of de tekst OPEN Hatch op het Infotainmentscherm aan.
- Doe de achterklep handmatig omhoog.

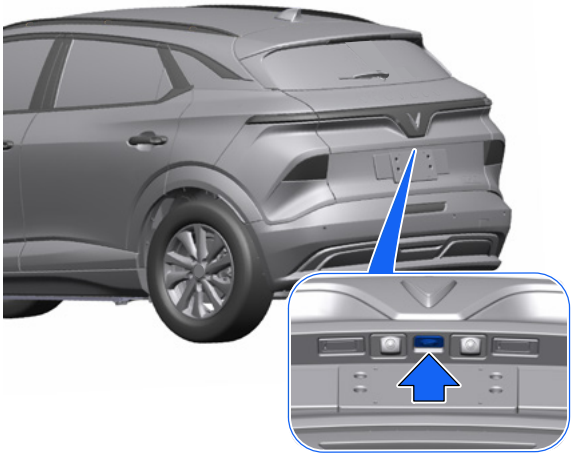

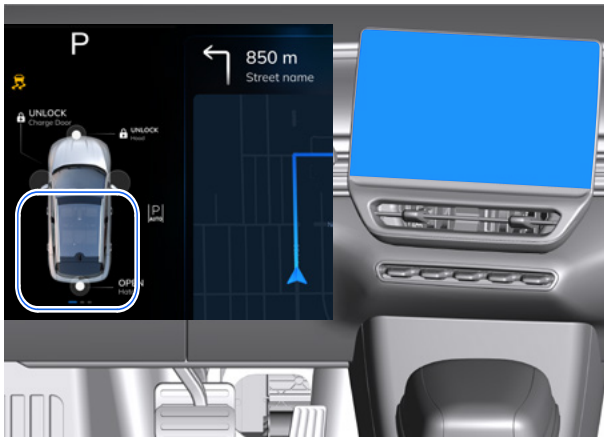

Achterklep openen (zonder stroom)

Als er geen 12V-stroomvoorziening beschikbaar is, kan de achterklep handmatig van binnenuit worden geopend. Om toegang te krijgen tot de noodontgrendeling opent u de binnenklep aan de onderkant van de achterklep. Druk de hendel omlaag om de achterklep te openen.



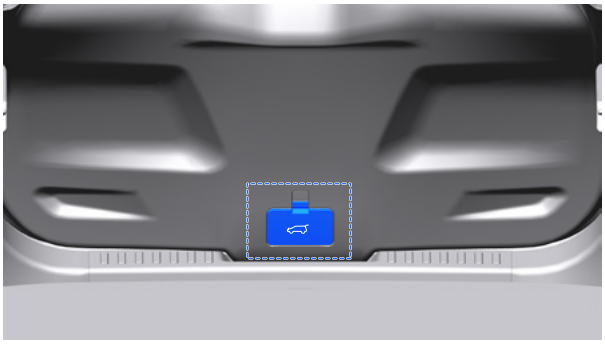

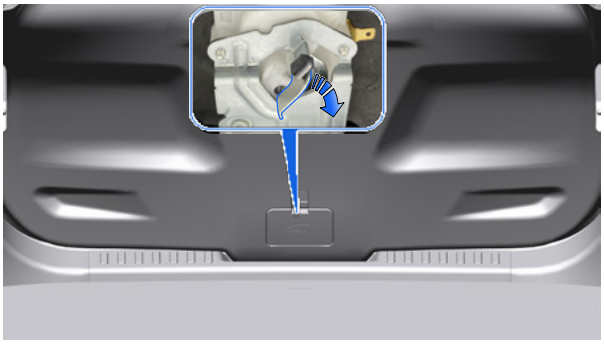

Snijden in het voertuign

Druk of snijd de delen waar de hoogvolt- en gasdrukcomponenten zich bevinden niet in. Niet-naleving kan ernstig letsel of de dood tot gevolg hebben.

Ga er altijd van uit dat hoogvoltonderdelen onder spanning staan. Draag altijd de juiste persoonlijke beschermingsmiddelen (PBM). Contact met hoogvoltstroom kan ernstig letsel of de dood tot gevolg hebben

Het voertuig bevat hoogvoltscomponenten, gasveren onder druk en andere gevaren die bij beschadiging of breuk gevaarlijk kunnen zijn. Er bestaat een risico op ernstig letsel of overlijden als er in deze gedeelten wordt gesneden.

De oranje gebieden zijn de locaties van hoogvoltcomponenten en stutten voor gas onder druk.

stutten.

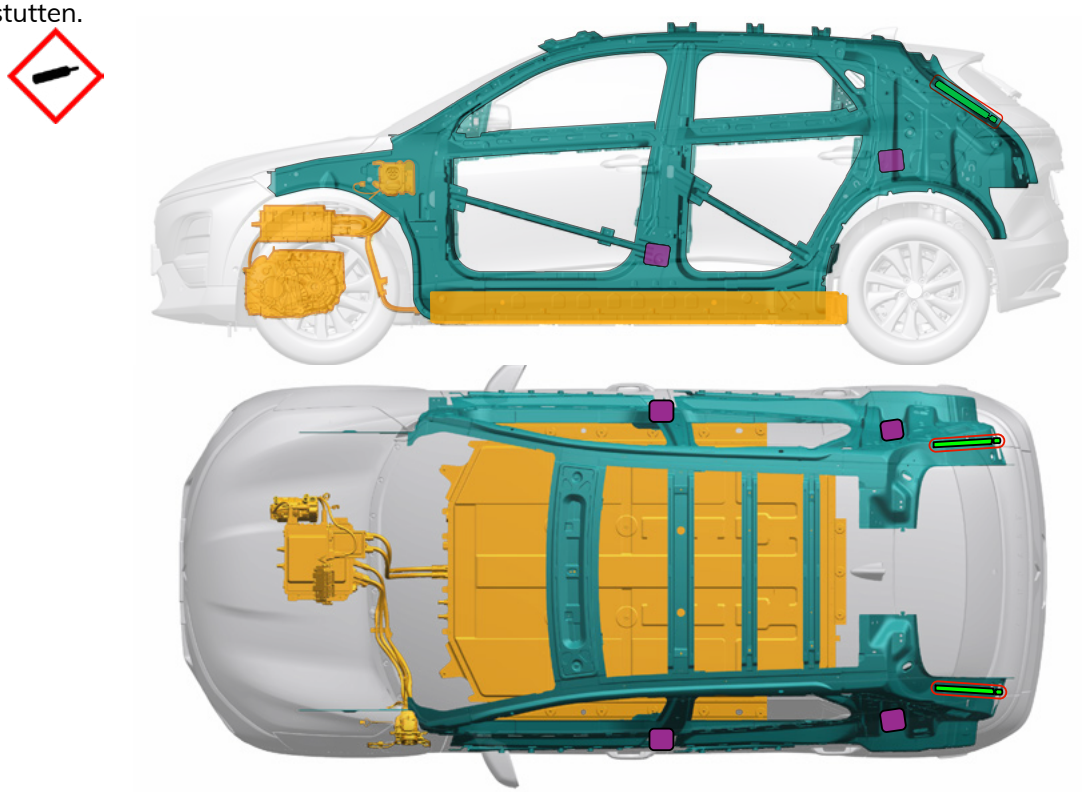

Versterkingslocaties

Om de inzittenden te beschermen wordt extra sterk staal gebruikt. Versterkingen worden weergegeven in groenblauw. Er moet krachtige snijapparatuur worden gebruikt om deze gedeelten te snijden of te pletten.

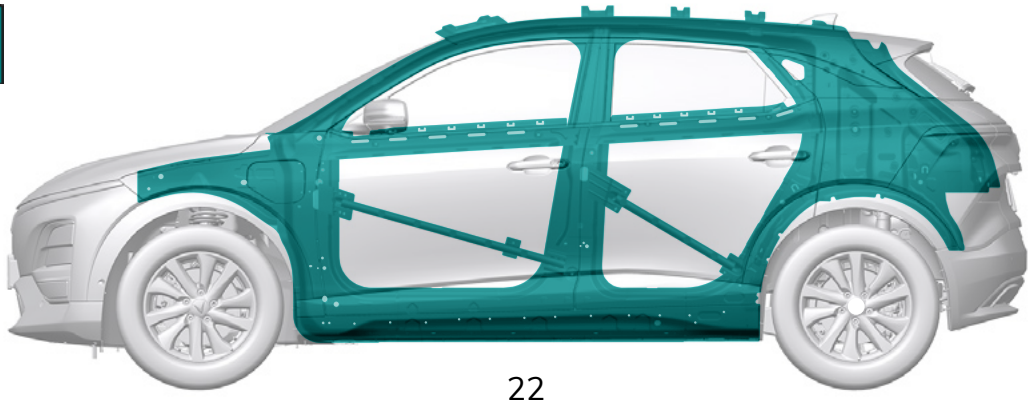

Glassoorten

Types de verre :
A. Verre feuilleté
B. Verre trempé



Airbags

Wanneer de airbags uitgeklapt zijn, zal het voertuig de hoogvoltaccu loskoppelen van alle componenten en zo de hoogspanning deactiveren. De locaties van de airbags zijn hieronder in het blauw aangegeven.



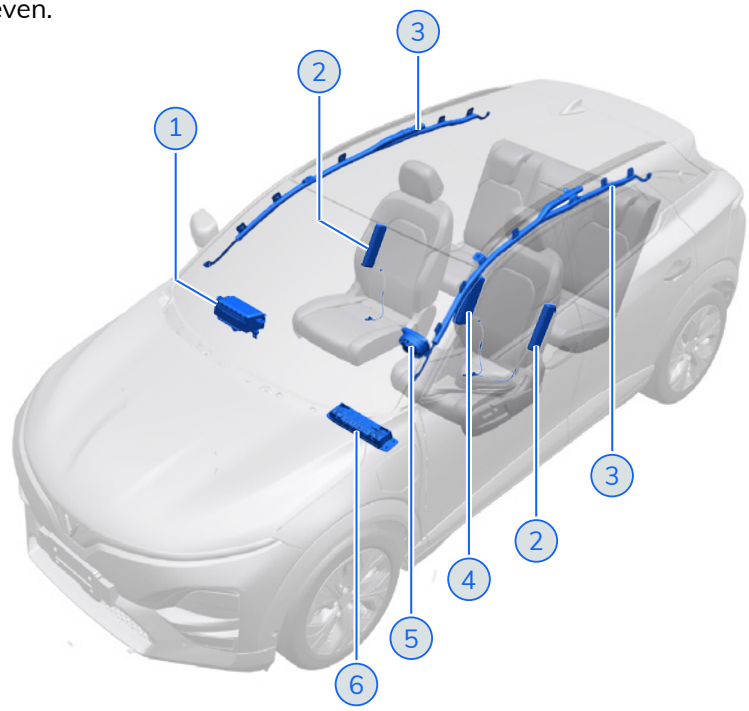

1. Airbag voorpassagier
2. Op de stoel gemonteerde zij-airbags
3. Gordijnairbags
4. Middelste airbag voorstoel (alleen voor EU-markt)
5. Airbag bestuurder
6. Knie-airbag (alleen voor Amerikaanse markt)

Opblaassystemen

Het doorsnijden van het voertuig brengt veiligheidsrisico's met zich mee. Volg alle veiligheidsmaatregelen tijdens het werken aan pyrotechnische apparaten. Niet-naleving kan leiden tot ernstig letsel of overlijden.

De opblaascilinders van de gordijnairbag bevinden zich boven de B-stijl bij het dak. Ze zijn rood omlijnd.

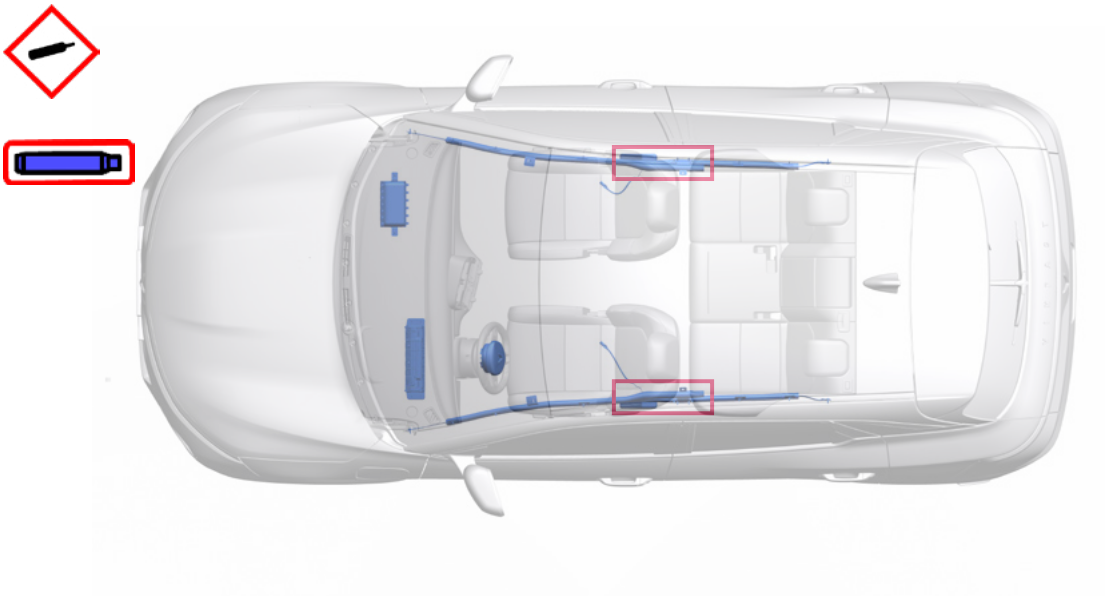

Gordelspanners

De pyrotechnische gordelspanners bevinden zich onder aan de B-stijlen en achter de achterbank. De gordelspanners zijn rood omlijnd.

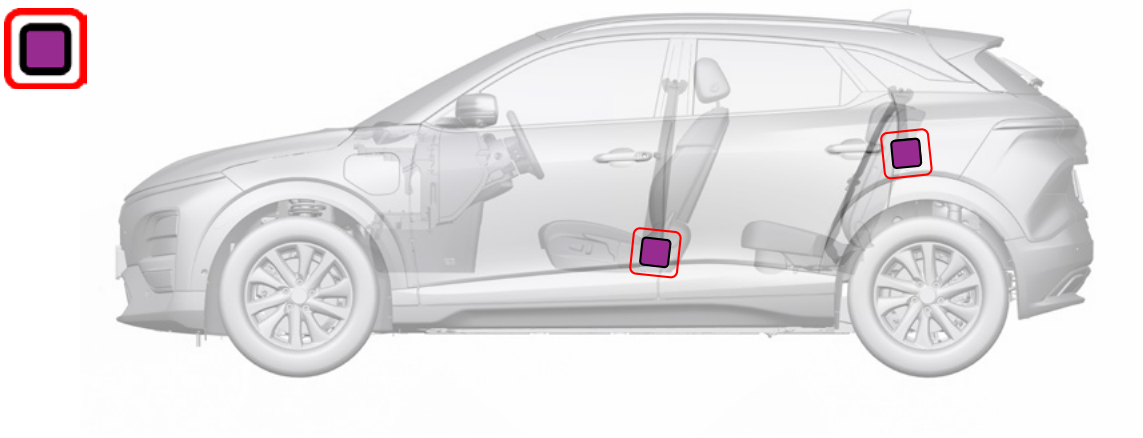

Hoofdstuk 5 Opgeslagen energie/ vloeistoffen/gassen/vaste stoffen

Énergie stockée /liquides/gaz

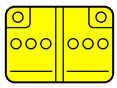		12V
		400V
		Mengsel van 50% glycol en 50% water
		R1234yf (650g)

Hoogvoltonderdelen

Ga ervan uit dat hoogvoltonderdelen altijd onder spanning staan. Draag altijd de juiste persoonlijke beschermingsmiddelen (PBM) wanneer u in contact komt met het voertuig. Contact met hoogvoltstroom kan ernstig of dodelijk letsel veroorzaken.

Het voertuig bevat hoogvoltonderdelen. Alle hoogvoltonderdelen zijn gemarkeerd met waarschuwingslabels, behalve hoogvoltkabels. De hoogvoltkabels zijn gemakkelijk te herkennen aan hun oranje waarschuwingskleur.

Voorbeelden van waarschuwingslabels op hoogvoltonderdelen en batterijen:

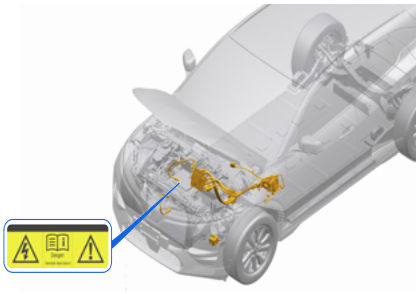



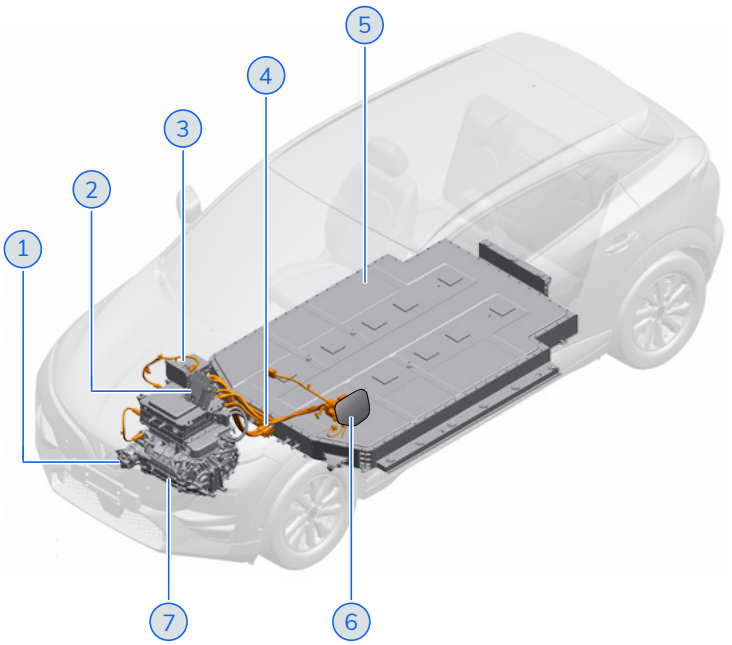

1. Hoogvoltcompressor
2. Voertuigregeleenheid
3. Hoogvoltverwarming
4. Hoogvoltbekabeling
5. Hoogvoltaccu
6. Laadpoort
7. Elektrisch aandrijfsysteem (EDS)

Hoogvoltkabels

Het hoogvoltsysteem moet worden uitgeschakeld voordat onderdelen worden losgekoppeld. Raak de volgende onderdelen niet aan, snij ze niet door en ontkoppel ze niet totdat het hoogvoltsysteem is uitgeschakeld:

- alle oranje hoogvoltkabels
- alle hoogvoltconnectoren
- alle hoogvoltonderdelen

Niet-naleving kan leiden tot letsel of de dood als gevolg van elektrische schokken.

Hoogvoltkabels hebben een oranje kleur voor onmiddellijke herkenning.

Zoek het gele label met de doorgeknipte lus op de doorgeknipte lus van de eerste responder en knip de kabelboom aan beide zijden van het label door om een deel van de kabel te verwijderen om de 12V- voeding naar het hoogvoltsysteem uit te schakelen, zie Directe gevaren uitschakelen.



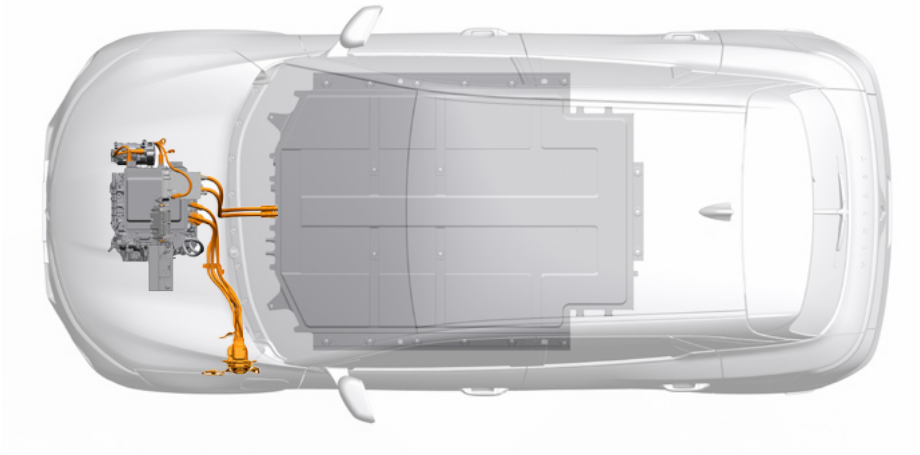

Accu’s

Gebruik de hoogvoltaccu niet om het voertuig op te tillen. De accu kan beschadigd raken. Dit verhoogt het risico op letsel.

Hoogvoltaccu:

Het voertuig heeft een 400V-Li-ion-hoogvoltaccu onder de bodemplaat. Zorg er bij het gebruik van reddingsuitrusting voor dat de vloerkuip niet wordt doorbroken. De hoogvoltaccu of hoogvoltkabels kunnen beschadigd zijn. Contact met een hoogvoltaccu of hoogvoltkabel kan ernstig letsel of de dood tot gevolg hebben.





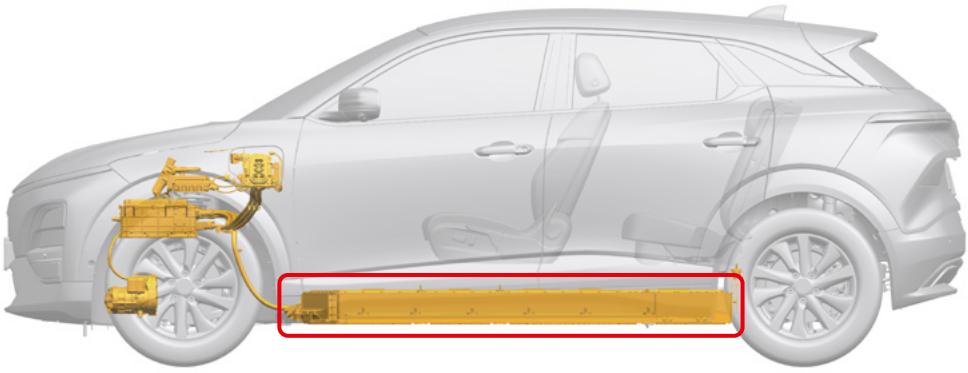

Laagvoltaccu (12V)

Het voertuig heeft een 12V-laagvoltaccu onder de motorkap. De 12V-accu levert stroom aan de hoogvoltmagneetschakelaars. Hierdoor kan hoogvoltstroom in en uit de hoogvoltaccu stromen. Er kan geen hoogvoltstroom lopen als de 12V-accu losgekoppeld is.

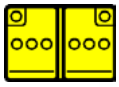

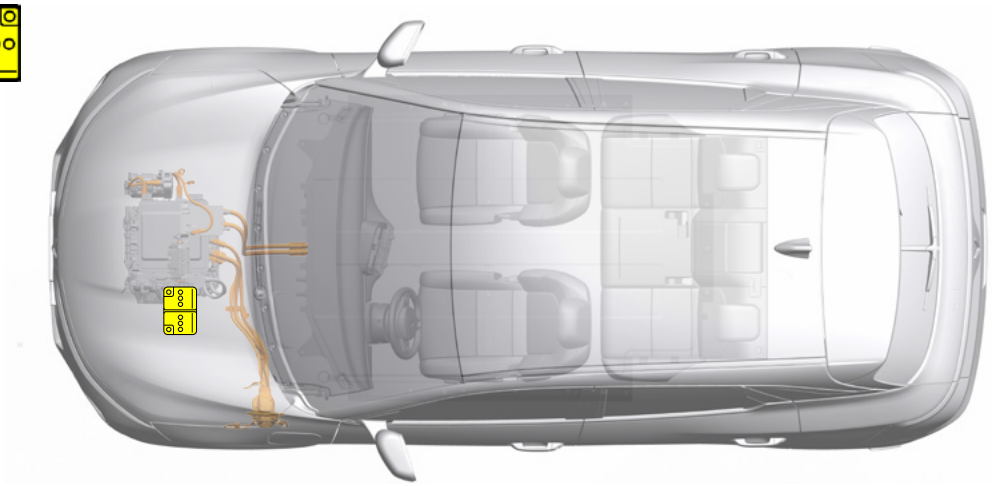

Hoofdstuk 6 In geval van brand

Een brand blussen







Als het elektrische voertuig in brand staat, kan het worden geblust met grote hoeveelheden water.

Gebruik waar mogelijk water uit een brandkraan of een andere waterbron in de buurt. Een accu overgieten met water kan het vuur ook doven.

Lithium-ion accu's kunnen spontaan ontbranden. Accu's kunnen opnieuw ontbranden nadat een brand is geblust. Dit kan enkele uren na een schadeveroorzakende gebeurtenis gebeuren. Draag altijd de juiste persoonlijke beschermingsmiddelen (PBM) en onafhankelijke ademhalingsapparatuur tijdens brandbestrijdingsactiviteiten.

Eerstehulpverlener:

- Zorg voor grote hoeveelheden water om de brand te blussen
- Controleer de temperatuur van de batterij na het blussen van de brand
- Zorg voor evacuatie. Vergeet niet dat de accu opnieuw kan ontbranden
- Zet het voertuig veilig weg in geval van herontsteking

Hoogvoltaccu brandt:

- Een accu vol laten lopen met water kan de brand blussen.
- Als er geen water beschikbaar is, gebruik dan een droog chemisch of ander typisch blusmiddel totdat er water beschikbaar is
- De accu kan gevaarlijke gassen produceren als hij ontbrandt

Toegang krijgen tot accu:

- Als het veilig is om dit te doen, zet u het voertuig omhoog of kantelt u het om directe toegang tot de accu te krijgen.
- Open de accu niet
- Breng alleen water in de accu aan als er een natuurlijke opening is

Herontsteking:

- De accu kan opnieuw ontbranden als deze in de buurt van vuur wordt geplaatst
- Controleer op resterende warmtebronnen met een warmtebeeldcamera
- Zorg ervoor dat de accu volledig is afgekoeld voordat u het voertuig verplaatst



Het hoogvoltaccusysteem heeft Lithium-Ion cellen. Als dit type accu vlam vat, is het explosiegevaar klein omdat het een oxidatiemiddel bevat. Dit type accu blijft branden tot hij helemaal is doorgebrand.

Hoofdstuk 7
In geval van onderdompeling

Onderdompeling

Het bergen van een gezonken voertuig zonder de juiste persoonlijke beschermingsmiddelen (PBM) kan ernstig letsel of de dood tot gevolg hebben.

Of het voertuig nu geheel of gedeeltelijk is ondergedompeld, het hoogvoltsysteem vormt geen verhoogd risico op elektrische schokken. Als het voertuig ernstige schade heeft opgelopen bij een ongeval voordat het is gezonken, bestaat er een verhoogd risico op elektrische schokken tijdens het herstel. Brandweerlieden moeten vaste richtlijnen volgen om een beschadigd elektrisch voertuig dat onder water staat te bergen.

Haal het voertuig uit het water en schakel het hoogvoltsysteem uit zoals beschreven in hoofdstuk

Direct gevaar uitschakelen. Zorg ervoor dat u de juiste persoonlijke beschermingsmiddelen draagt.



Hoofdstuk 8 Slepen, transport, opslag



Controleer de temperatuur van de accu na een crash om thermische doorslag te voorkomen. Thermische doorslag kan leiden tot brand of een explosie als de accu's opgeslagen energie vrijgeven. Accucellen kunnen gassen vrijlaten als reactie op chemische reacties die in de accu plaatsvinden.



Ga er altijd van uit dat hoogvoltonderdelen onder spanning staan. Contact met hoogvoltstroom kan ernstig of dodelijk letsel veroorzaken. Draag altijd de juiste persoonlijke beschermingsmiddelen (PBM

Als het voertuig beschadigd is bij een botsing, moet het naar een veilige opslagplaats worden gebracht.

Isoleer het voertuig als volgt:

- Parkeer het beschadigde voertuig niet in een afgesloten gebouw
- Het beschadigde voertuig moet buiten geparkeerd worden op een veilige afstand van andere voertuigen, gebouwen en ontvlambare voorwerpen.
- Quarantainegebieden moeten waar mogelijk worden ingesteld en gebruikt.

Hulpdiensten moeten op de hoogte worden gebracht van een thermische doorslag. Het accupack moet worden gekoeld om de chemische reactie te stoppen.

Zorg er bij het gebruik van reddingsuitrusting voor dat de vloerkuip niet wordt doorbroken. Duw niet op de vloerkuip in de auto. De hoogvoltaccu of de hoogvoltkabels kunnen beschadigd raken.

Contact met een hoogvoltaccu of hoogvoltkabel kan ernstig letsel of de dood tot gevolg hebben. Wacht tot getraind personeel arriveert als de vloerkuip is doorbroken

Schade aan het voertuig

Een beschadigd elektrisch voertuig mag niet worden aangeraakt zonder de juiste persoonlijke beschermingsmiddelen.

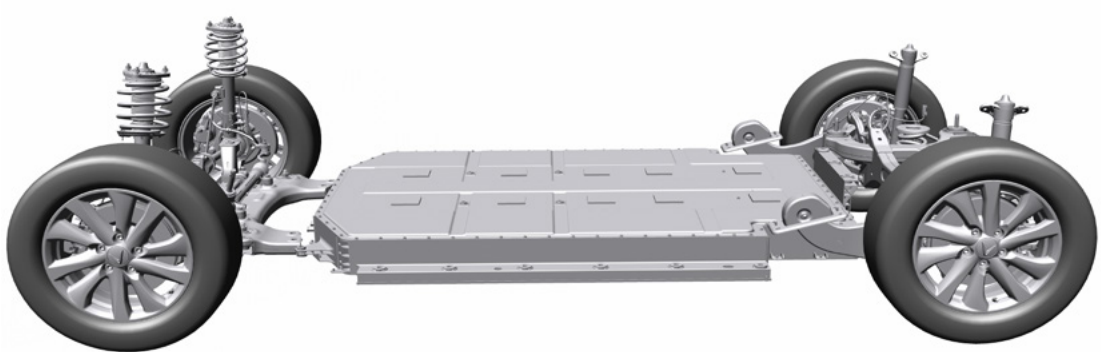

Slepen

Lithium-ion accu's kunnen spontaan ontbranden. Accu's kunnen opnieuw ontbranden nadat een brand is geblust. Dit kan enkele uren na een gebeurtenis die schade heeft veroorzaakt gebeuren. Draag altijd de juiste persoonlijke beschermingsmiddelen.

Schakel het hoogvoltsysteem van het voertuig uit voordat u het voertuig vervoert.

Plaats het complete voertuig op de laadvloer van de sleepwagen voor transport. Zet het voertuig in

de stand Neutraal (N), schakel de handrem (P) uit en zet het voertuig UIT.

Tijdens het slepen mogen de wielen van het voertuig het wegdek niet raken. De wielen moeten goed worden vastgezet met een achtpuntsbindmethode.

Aandrijfeenheden

Het voertuig is uitgerust met een vooraandrijving op de vooras. De hoogvoltaccu

stuurt gelijkstroom (DC) energie naar het elektrische aandrijfsysteem (EDS) om de wielen te laten draaien.

Wielrotatie kan elektriciteit produceren in het Electric Drive System (EDS). Dit kan leiden tot oververhitting van hoogvoltonderdelen of verdere schade veroorzaken. De wielen moeten worden vastgezet om beweging te voorkomen.

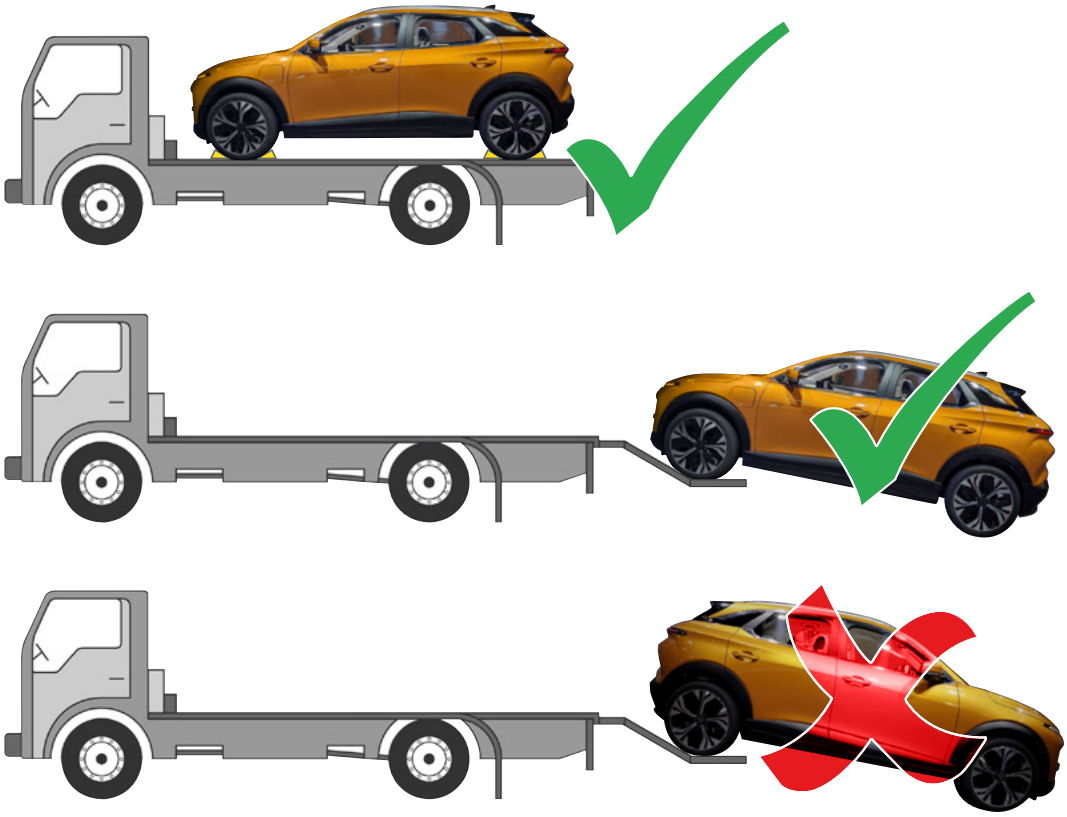

Hoofdstuk 9
Belangrijke aanvullende informatie

Eerste- en tweedehulpverleners met noodgevallen, bel de VinFast Assistance Hotline. Informatie voor eerstehulpverleners is te vinden op https://vinfastauto.eu/en

Eerstehulpverleners en trainingsofficieren die vragen hebben, kunnen contact opnemen met: info.eu@vinfastauto.com

Voor meer informatie of hulp kunt u contact opnemen met de fabrikant. De gegevens van de fabrikant vindt u hieronder.

VINFAST TRADING AND PRODUCTION JOINT STOCK COMPANY

Dinh Vu - Cat Hai Economic Zone, Cat Hai Island, Cat Hai Town, Cat Hai District,

Hai Phong Stadt, Vietnam

Hoofdstuk 10 Uitleg van de gebruikte pictogrammen

	Algemeen waarschuwingsteken		Kabel doorgesneden
	Waarschuwing, Elektriciteit		Gebruik water om de brand te blussen
	Elektrisch voertuig		Auto met links stuur
	Motorkap		Kofferbak
	Explosief		Gassen onder druk
	Acute toxiciteit		Gevaarlijk voor de menselijke gezondheid
	Brandbaar		Oxidatiemiddel
	Bijtende stoffen		Zone met hoge sterkte
	Gasveer, voorgespannen veer		Airbagvulsysteem/ vulsysteem met opgeslagen gas
	Gordelspanner		Thermische infraroodcamera gebruiken
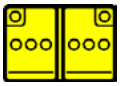	Accu, laagvolt		Hoogvoltonderdeel
	Zithoogteverstelling		Stoelverstelling, in lengterichting
	Stuur, kantelbare bediening		Hoogvoltaccupack